Fourreau droit noir / Foyer ULYS 1100

FOYERS ULYS 1100

Nom	Référence	Code Eco label
Ulys 1100	ULYS1100H	A
Ulys 1100 SDD	SDDULYS1100H	A
Ulys 1100 HYBRIDE	HYBRID1100H	A
Ulys 1100 ZERO CO	ULYS1100HZE2	A

HABILLAGES POUR FOYERS ULYS 1100

Nom	Référence		
Fourreau droit acier	FODR1U110NO standard		■
Fourreau droit acier	FODR2U110NO sur mesure*		■
Fourreau biais acier	FOBI2U110NO sur mesure*		■
Peps cadre en verre	CADV1U110	(autres coloris : nous consulter**)	■ □ ■
Prisme acier peint*	PRIS1U110NO	(autres coloris : nous consulter**)	■

*selon plans disponibles sur notre site internet www.fondis.com ou auprès de notre service commercial

FONDIS

ULYS 1100

Compatible
avec une arrivée d'air extérieur
- ✓ RT 2012
- ✓ RE 2020

Le modèle 1100 offre une vision panoramique du feu grâce à son format spécifique.

Tout en longueur, le foyer offre la possibilité de réaliser un grand feu avec des bûches aux dimensions généreuses.

CARACTÉRISTIQUES

- Foyer en acier soudé avec carénage
- Sole, côtés et fond en réfractaire
- Isolation des pierres réfractaires dans le foyer
- Déflecteur en vermiculite
- Circuits d'air isolés (préchauffage de l'air)
- Arrivée d'air préchauffé primaire (performance de la combustion)
- Arrivée d'air préchauffé secondaire (propreté de la vitre)
- Arrivée d'air extérieur pour alimenter les circuits d'air isolés et préchauffés situés dans le réfractaire
  dimensions intérieures et extérieures :
  diam int = 82 mm, diam ext = 89 mm
- Une seule tirette située à la base du foyer pour le réglage des allures de combustion
- Vitre vitrocéramique sérigraphiée et signée
- Grande souplesse à l'ouverture en porte escamotable
- Système spécifique d'ouverture à l'horizontal
- À la fermeture, mécanisme de placage de la porte contre le cadre en fin de course
- Vision panoramique pour un feu en 16/9ème
- Disponible avec les habillages : Fourreau, Prisme, Peps
- Option : buse interchangeable (diam. 180, 200, **230*** ou 250)

*Le chiffre en gras correspond au diamètre de la buse livrée en standard.
Veillez à bien préciser le diamètre de la buse souhaitée, dans votre commande.

- Disponible en version ZERO CO avec un système écologique de traitement des fumées

Disponible en version :

STD SDD ØCO HYBRIDE

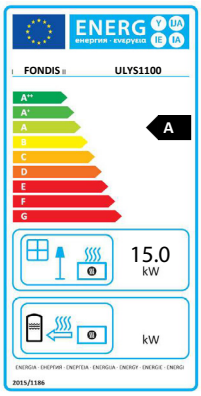

SPÉCIFICITÉS

Puissance (kW)	**15**
Rendement (%)	**75**
Consommation de bois (kg/h)**	**3,81**
Longueur des bûches (cm)	**50**
Emission de CO en % à 13% d'O_2	**0.1**
Emission de CO à 13% d'O_2 (mg/Nm^3)	**1250**
NOx à 13% d'O_2 (mg/Nm^3)	**127**
Poussières PM à 13% d'O_2 (mg/Nm^3)	**40**
COV à 13% d'O_2 (mg/Nm^3)	**110**
PM et COV à 13% d'O_2 (mg/Nm^3)	**150**
Temp. des fumées (°C)	**252**
Efficacité énergétique saisonnière (ETAS)	**65**
Poids net (kg) à partir de	**342**
Flamme verte 7★	**Oui**
Norme	**EN13229**
Diam nominal de l'appareil buse fournie	**Ø 230**

Hauteur mini de conduit				
Ø du conduit	180	200	230	250
Hauteur mini (m)	**6.3**	**5.1**	**3.9**	**3.3**

** variations selon les essences choisies et le taux d'humidité du bois

COV = Composés Organiques Volatils
NOx = Oxydes d'Azote
CO = Monoxyde de Carbone

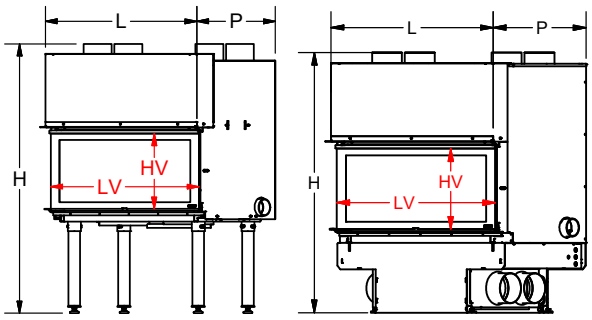

ULYS 1100

Dimensions (cm)				
L	H (min/max)	P	HV	LV
117	100-143	64	40	112

ULYS 1100 SDD/hybride

L	H	P	HV	LV
125	129	69	40	112