FONDIS

Foyers Cheminées

L'innovation au coeur de votre foyer

Foyers Cheminées Stella & Ulys



FONDIS
L'INNOVATION FRANÇAISE

www.fondis.com

MANUFACTURE ALSACIENNE

L’esprit FONDIS une relation durable au feu

Les foyers et inserts FONDIS s’inscrivent dans une philosophie simple :

Honnêteté

dans la relation avec les clients, partenaires et collaborateurs

---

Qualité

avec un made in France exigeant et un refus du compromis

Innovation

continue, sobre et utile

Satisfaction client

comme moteur permanent.

Chaque appareil raconte un fragment de cette histoire : un feu maîtrisé, respectueux, profondément humain

FONDIS

INNOVATION FRANÇAISE

Fondis, être différent...


Showroom Fondis

L'INNOVATION POUR CARBURANT !

Depuis sa création en 1978, Fondis entretient une croissance basée sur la recherche d'équipements conformes aux exigences de bien-être dans l'habitat. L'entreprise développe une stratégie massive d'innovations technologiques et esthétiques, avec le parti pris de fournir des produits et des services à haute valeur ajoutée.

Tous les systèmes créés sont ainsi l'aboutissement d'une politique de qualité. Chaque produit développé répond à des critères aussi divers que la technique, la performance, le design et l'écologie.
Autant d'atouts qui marquent la différence !



UNE ENTREPRISE DE PROXIMITÉ

La conception et la fabrication des produits sont totalement réalisées en Alsace avec un réseau de partenaires locaux et nationaux reconnus et compétents. Cette organisation permet la maîtrise du processus de production et un contrôle rigoureux à chaque étape.

Plus de 40 personnes au service des clients. Le caractère humain a une grande importance chez Fondis et tout est mis en œuvre pour que chaque client soit considéré et satisfait. La taille moyenne de la société permet une grande écoute des besoins et une belle réactivité grâce à la polyvalence de chaque membre de l'équipe Fondis.

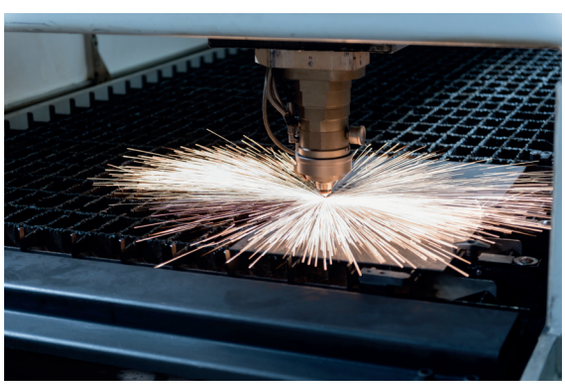

DES PRODUITS ET DES SERVICES DE QUALITÉ

Chez Fondis, il est fondamental de placer le client au cœur de toutes les sources d'inspiration. La vocation de l'entreprise est donc de comprendre les besoins de ses clients et de faire de son mieux pour rechercher, développer, produire et vendre des produits qui y répondent parfaitement.

Fondis, c'est aussi une qualité de service. Les collaborateurs au sein de l'entreprise mettent à profit leurs compétences, chacun dans son domaine d'activité, pour épauler le client et lui apporter des conseils et de vraies solutions. Tous les salariés se mobilisent avec dynamisme et rigueur pour répondre aux demandes.



Sommaire



TECHNOLOGIES **5**



FOYERS STELLA 3

- **Présentation des foyers STELLA** ..... **6 - 7**
- Stella 3V350 à H1000 ..... 8 à 17
- Plans d'encastrement ..... 18 - 19



FOYERS STELLA 4 PURE

- **Présentation des foyers STELLA 4 PURE** ..... **20 - 21**
- Stella H600 à H1000 ..... 22 à 27
- Plans d'encastrement 28



FOYERS ULYS

- **HYBRIDE** ..... **29 - 31**
- **Présentation des foyers ULYS** ..... **32 - 33**
- **ØCO : Le système écologique de traitement des fumées** ..... **34 - 35**
- Foyers ULYS 600 à 1100XXL ..... 36 - 53
- Plans d'encastrement ..... 54 - 59

ACCESSOIRES

- Hybrides 60
- Options pour foyers 60
- Raccords flexibles 60

HABILLAGES

- Epure et ardoise 61
- Fourreau droit, angle et biais ..... 62 - 63
- Prisme et Niche à bois ..... 63 - 64

Technologies

Retrouvez ces logos tout au long du catalogue pour mieux vous guider sur la technologie de chaque produits.

CHEMINÉE STANDARD
Distribution d'air chaud par convection naturelle

Technologie adaptée aux cheminées traditionnelles, elle permet une distribution de l'air chaud dans la pièce principale et les pièces attenantes. Dotés de matériaux haut de gamme, tous les appareils Fondis présentent une robustesse optimale et une fiabilité conforme à leurs contraintes de fonctionnement.

CHEMINÉE AVEC SYSTÈME DE DISTRIBUTION DYNAMIQUE
Température stable • Air chaud propulsé filtré
Répartition homogène de la chaleur dans les pièces
Assimilée à un chauffage central

Technologie équipée d'une turbine placée sous la cheminée. À la différence des cheminées traditionnelles, ce système propulse mécaniquement l'air chaud dans plusieurs pièces de la maison en générant une température stable à la sortie des bouches d'air ; la turbine distribue ainsi une plus grande partie de la chaleur produite dans un espace plus important.

CHEMINÉE ZÉRO CO
Réduction des émissions de CO

Technologie unique de traitement des fumées.
Le procédé consiste à intégrer un catalyseur directement dans l'avaloir du foyer. À l'intérieur du catalyseur, les matières organiques polluantes et le monoxyde de carbone s'oxydent et deviennent alors non polluantes.

RT 2012
RE 2020

COMPATIBLE RE2020

Depuis le 1er janvier 2022, la RE2020 remplace la RT2012. Cette norme met l'accent sur la réduction des émissions de gaz à effet de serre et la transition énergétique. Le bois a toute sa place dans cet univers écologique, au travers d'appareils performants répondant aux normes EcoDesign notamment et pour certains au label Flamme Verte 7★.

EXCLUSIVITÉ FONDIS

CHEMINÉE **HYBRIDE**

Les produits concernés sont identifiés par le logo HYBRIDE

L'ALLIANCE PARFAITE DU BOIS ET DE LA POMPE À CHALEUR

Chauffage au bois en hiver, chauffage avec la pompe à chaleur en intersaison et rafraîchissement en été.
Simple d'installation et d'utilisation, elle ne prend pas plus de place qu'une cheminée traditionnelle. Avec des variations de température pouvant atteindre 50°C entre un hiver très froid et un été très chaud, cette nouvelle innovation Fondis est incontestablement la cheminée du futur, en permettant également une maîtrise parfaite des coûts en énergie de la maison.



Foyers STELLA 3

+ Foyer en acier
+ Réglage précis des allures de combustion
+ Foyer étanche
+ Porte escamotable
+ Buse interchangeable
+ Connectable à une arrivée d'air extérieur
+ Vision intégrale du feu
+ Pieds réglables en hauteur



EN OPTION :

LA VITRE AUTONETTOYANTE VISIOCÉRAM

Verre vitrocéramique, traité Visiocéram :

- Autonettoyage de la vitre
- Qualités exceptionnelles de résistance thermique
- Aspect et transparence du verre conservés pour un rayonnement adouci.



CHOISISSEZ LE DIAMÈTRE DE VOTRE BUSE INTERCHANGEABLE

Pour faciliter le raccordement au conduit

Foyers STELLA



Foyer doublé de panneaux en vermiculite haute densité très épais

- Mise en température plus rapide du foyer
- Bonne résistance lors de la manipulation



Réglage des allures de combustion

- Une seule tirette discrète à la base du foyer
- Réglage de l'allure de marche
- Confort de fonctionnement
- Arrivée d'air extérieur



Ouverture de la porte pour l'entretien

- Prise en main aisée sans outil
- Ouverture maîtrisée
- Basculement à l'horizontal (entretien facilité)



Ouverture et fermeture usuelle de la porte

- Manoeuvre aisée
- Remontée facilitée
- Ouverture totale sur toutes les faces
- Lève porte avec manchon isolant en silicone



Plaque de sole en acier noir (en option)



Foyer STELLA 3 V350

FOYERS STELLA 3 V350

Nom	Référence	Code Eco label
STELLA 3 V350	STELLA3V350	
STELLA 3 V350 TRAITEE*	STELLA3V350 V-TRAITE	

* Verre traité Visiocéram

HABILLAGES POUR FOYER STELLA 3 V350

Nom	Référence		
Fourreau droit acier	FODR1STEL3V350NO		■
Fourreau droit acier	FODR2STEL3V350NO sur mesure*		■
Fourreau biais acier	FOBI2STEL3V350NO sur mesure*		■
Prisme acier peint*	PRIS1STEL3V350NO	(autres coloris : nous consulter**)	■

*selon plans disponibles sur notre site internet www.fondis.com ou auprès de notre service commer
**(supplément pour autre RAL)

STELLA 3 V350

Compatible
avec une arrivée d'air extérieur
- ✓ RT 2012
- ✓ RE 2020

D'un excellent rapport qualité prix, ce modèle vous permet de créer une vraie cheminée dans un espace réduit, et ainsi de profiter d'une belle vision verticale du feu.

CARACTÉRISTIQUES

- Foyer en acier
- Intérieur en vermiculite haute densité
- Arrivée d'air connectable
- Buse interchangeable (diam de **180***, 200, 230 ou 250)
- Réglage précis des allures de combustion
- Grande autonomie de feu
- Vitre sérigraphiée
- Système spécifique d'ouverture à l'horizontal
- Grande souplesse à l'ouverture en porte escamotable
- Disponible avec les habillages Fourreau, Peps et Prisme
- Pieds réglables en hauteur
- Options disponibles : Vitre autonettoyante traitée Visiocéram.
  Plaque de sole en acier noir (voir page 60).

*Le chiffre en gras correspond au diamètre de la buse livrée en standard.
Veillez à bien préciser le diamètre de la buse souhaitée, dans votre commande.

Disponible en version :

STD



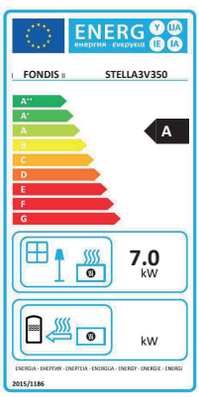

SPÉCIFICITÉS

Puissance (kW)	**7**
Rendement (%)	**77.2**
Consommation de bois (kg/h)**	**2.2**
Longueur des bûches (cm)	**33**
Emission de CO en % à 13% d'O_2	**0,08**
Emission de CO à 13% d'O_2 (mg/Nm^3)	**1000**
NOx à 13% d'O_2 (mg/Nm^3)	**140**
Poussières PM à 13% d'O_2 (mg/Nm^3)	**34**
COV à 13% d'O_2 (mg/Nm^3)	**88,5**
PM et COV à 13% d'O_2 (mg/Nm^3)	**123**
Temp. des fumées (°C)	**277**
Efficacité énergétique saisonnière (ETAS)	**67**
Poids net (kg) à partir de	**140**
Flamme verte 7★	**oui**
Norme	**EN16510**
Diam nominal de l'appareil buse fournie	**Ø 180**

Hauteur mini de conduit				
Ø du conduit	180	200	230	250
Hauteur mini (m)	**3.1**	**2.5**	**1.8**	**1.6**

** variations selon les essences choisies et le taux d'humidité du bois

COV = Composés Organiques Volatils
NOx = Oxydes d'Azote
CO = Monoxyde de Carbone

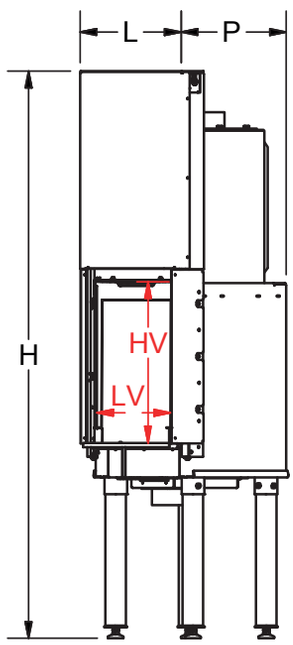

Dimensions (cm)				
L	H (min/max)	P	HV	LV
44	128-171	51	49	33



Foyer Stella 3 H600

FOYERS STELLA 3 H600

Nom	Référence	Code Eco label
STELLA 3 H600	STELLA3H600	
STELLA 3 H600 TRAITEE*	STELLA3H600 V-TRAITE	

HABILLAGES POUR FOYER STELLA 3 H600

Nom	Référence	
Fourreau droit acier	FODR1STEL3H600NO	■
Fourreau droit acier	FODR2STEL3H600NO sur mesure*	■
Fourreau biais acier	FOBI2STEL3H600NO sur mesure*	■
Prisme acier peint*	PRIS1STEL3H600NO (autres coloris : nous consulter**)	■

*selon plans disponibles sur notre site internet www.fondis.com ou auprès de notre service comme
**(supplément pour autre RAL)

STELLA 3 H600

Compatible
avec une arrivée d'air extérieur
- ✓ RT 2012
- ✓ RE 2020

Avec sa profondeur réduite et une puissance réglable, ce modèle permet de réaliser des cheminées compactes à porte escamotable, avec une vision du feu sans limite, pour le plaisir du feu.

CARACTÉRISTIQUES

- Foyer en acier
- Intérieur en vermiculite haute densité
- Arrivée d'air connectable
- Buse interchangeable (diam de 180, 200, **230***ou 250)
- Réglage précis des allures de combustion
- Grande autonomie de feu
- Vitre sérigraphiée
- Système spécifique d'ouverture à l'horizontal
- Grande souplesse à l'ouverture en porte escamotable
- Disponible avec les habillages Fourreau, Peps et Prisme
- Pieds réglables en hauteur
- Options disponibles : Vitre autonettoyante traitée Visiocéram.
  Plaque de sole en acier noir (voir page 60).

*Le chiffre en gras correspond au diamètre de la buse livrée en standard.
Veillez à bien préciser le diamètre de la buse souhaitée, dans votre commande.

Disponible en version :

STD

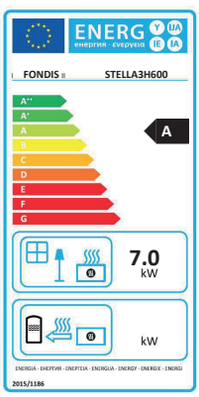



SPÉCIFICITÉS

Puissance (kW)	**7**
Rendement (%)	**77.2**
Consommation de bois (kg/h)**	**2.2**
Longueur des bûches (cm)	**50**
Emission de CO en % à 13% d'O_2	**0,08**
Emission de CO à 13% d'O_2 (mg/Nm^3)	**1000**
NOx à 13% d'O_2 (mg/Nm^3)	**140**
Poussières PM à 13% d'O_2 (mg/Nm^3)	**34**
COV à 13% d'O_2 (mg/Nm^3)	**88,5**
PM et COV à 13% d'O_2 (mg/Nm^3)	**123**
Temp. des fumées (°C)	**277**
Efficacité énergétique saisonnière (ETAS)	**67**
Poids net (kg) à partir de	**129**
Flamme verte 7★	**oui**
Norme	**EN16510**
Diam nominal de l'appareil buse fournie	**Ø 230**

Hauteur mini de conduit				
Ø du conduit	180	200	230	250
Hauteur mini (m)	**4.7**	**3.8**	**2.9**	**2.4**

** variations selon les essences choisies et le taux d'humidité du bois

COV = Composés Organiques Volatils
NOx = Oxydes d'Azote
CO = Monoxyde de Carbone

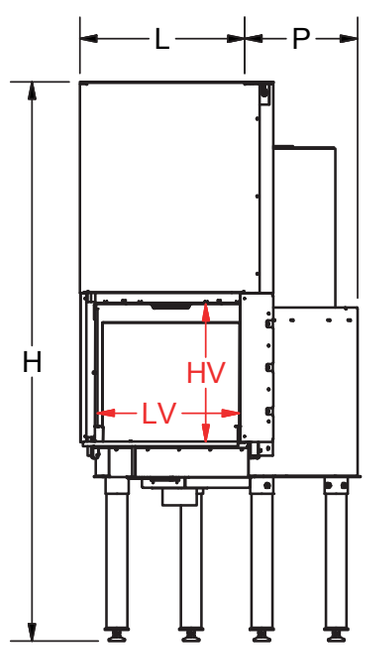

Dimensions (cm)				
L	H (min/max)	P	HV	LV
72	122-166	51	41	61



Foyer Stella 3 H700

FOYERS STELLA 3 H700

Nom	Référence	Code Eco label
STELLA 3 H700	STELLA3H700	A
STELLA 3 H700 TRAITEE*	STELLA3H700 V-TRAITE	A

* Verre traité Visioceram

HABILLAGES POUR FOYER STELLA 3 H700

Nom	Référence	Coloris
Fourreau droit acier	FODR1STEL3NO	■
Fourreau droit acier	FODR2STEL3NO sur mesure*	■
Fourreau biais acier	FOBI2STEL3H700NO sur mesure*	■
Prisme acier peint*	PRIS1STEL3H700NO (autres coloris : nous consulter**)	■

*selon plans disponibles sur notre site internet www.fondis.com ou auprès de notre service comme
**(supplément pour autre RAL)

STELLA 3 H700

Compatible
avec une arrivée d'air extérieur
- ✓ RT 2012
- ✓ RE 2020

Ce modèle au design épuré allie puissance et performance. Issu des derniers développements technologiques, ce modèle Stella dernière génération s'adapte parfaitement à toutes les nouvelles réglementations.

CARACTÉRISTIQUES

- Foyer en acier
- Intérieur en vermiculite haute densité
- Arrivée d'air connectable
- Buse interchangeable (diam de 180, 200, **230***ou 250)
- Réglage précis des allures de combustion
- Grande autonomie de feu
- Vitre sérigraphiée
- Système spécifique d'ouverture à l'horizontal
- Grande souplesse à l'ouverture en porte escamotable
- Disponible avec les habillages Fourreau, Peps et Prisme
- Pieds réglables en hauteur
- Options disponibles : Vitre autonettoyante traitée Visiocéram.
  Plaque de sole en acier noir (voir page 60).

*Le chiffre en gras correspond au diamètre de la buse livrée en standard.
Veillez à bien préciser le diamètre de la buse souhaitée, dans votre commande.

Disponible en version :

STD

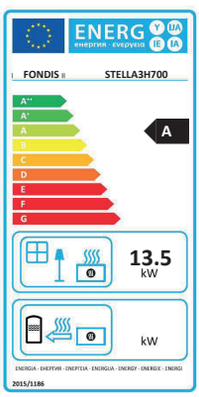



SPÉCIFICITÉS

Puissance (kW)	**13.5**
Rendement (%)	**76.7**
Consommation de bois (kg/h)**	**4.3**
Longueur des bûches (cm)	**50**
Emission de CO en % à 13% d'O_2	**0,02**
Emission de CO à 13% d'O_2 (mg/Nm^3)	**250**
NOx à 13% d'O_2 (mg/Nm^3)	**126**
Poussières PM à 13% d'O_2 (mg/Nm^3)	**21**
COV à 13% d'O_2 (mg/Nm^3)	**102**
PM et COV à 13% d'O_2 (mg/Nm^3)	**123**
Temp. des fumées (°C)	**274**
Efficacité énergétique saisonnière (ETAS)	**67**
Poids net (kg) à partir de	**171**
Flamme verte 7★	**oui**
Norme	**EN16510**
Diam nominal de l'appareil buse fournie	**Ø 230**

Hauteur mini de conduit				
Ø du conduit	180	200	230	250
Hauteur mini (m)	**6.3**	**5.1**	**3.9**	**3.3**

** variations selon les essences choisies et le taux d'humidité du bois
COV = Composés Organiques Volatils
NOx = Oxydes d'Azote
CO = Monoxyde de Carbone

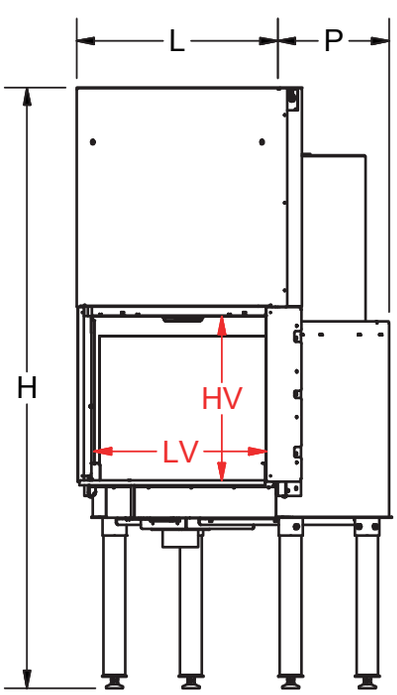

Dimensions (cm)				
L	H (min/max)	P	HV	LV
82	128-171	51	47	71



Foyer Stella 3 H700 DF

FOYERS STELLA 3 DFH700

Nom	Référence	Code Eco label
STELLA 3 DFH700	STELLA3DFH700	A++ A G
STELLA 3 DFH700 VITRES TRAITEES*	STELLA3DFH700 VT	A++ A G

HABILLAGES POUR FOYER STELLA 3 H700 DF

Nom	Référence	Coloris
Fourreau droit acier	FODR1STEL3NO	■
Fourreau droit acier	FODR1STEL3NOSE	■
Fourreau droit acier	FODR2STEL3NO sur mesure*	■
Fourreau droit acier	FODR2STEL3NOSE	■
Fourreau biais acier	FOBI2STEL3H700NO sur mesure*	■
Prisme acier peint*	PRIS1STEL3H700NO (autres coloris : nous consulter**)	■

*selon plans disponibles sur notre site internet www.fondis.com ou auprès de notre service comme
**(supplément pour autre RAL)

STELLA 3 H700 Double Face

Compatible
avec une arrivée d'air extérieur
- ✓ RT 2012
- ✓ RE 2020

D'un excellent rapport qualité prix, ce modèle est très facile d'utilisation grâce à ses deux portes entièrement escamotables.

Sa grande autonomie vous permet de profiter des flammes durant de longues heures...

CARACTÉRISTIQUES

- Foyer en acier
- Intérieur en vermiculite haute densité
- Arrivée d'air connectable
- Buse interchangeable (diam de 180, 200, **230***, 250)
- Réglage précis des allures de combustion
- Grande autonomie de feu
- Vitre sérigraphiée
- Système spécifique d'ouverture à l'horizontal
- Disponible avec les habillages Fourreau, Peps et Prisme
- Pieds réglables en hauteur
- Options disponibles : Vitre autonettoyante traitée Visiocéram.

*Le chiffre en gras correspond au diamètre de la buse livrée en standard.
Veillez à bien préciser le diamètre de la buse souhaitée, dans votre commande.

Disponible en version :

STD

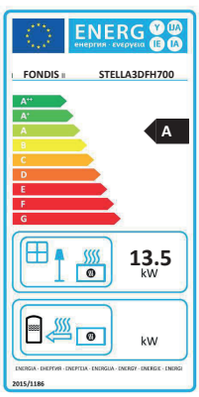



SPÉCIFICITÉS

Puissance (kW)	**13.5**
Rendement (%)	**76.7**
Consommation de bois (kg/h)**	**4.3**
Longueur des bûches (cm)	**50**
Emission de CO en % à 13% d'O_2	**0,02**
Emission de CO à 13% d'O_2 (mg/Nm^3)	**250**
NOx à 13% d'O_2 (mg/Nm^3)	**126**
Poussières PM à 13% d'O_2 (mg/Nm^3)	**21**
COV à 13% d'O_2 (mg/Nm^3)	**102**
PM et COV à 13% d'O_2 (mg/Nm^3)	**123**
Temp. des fumées (°C)	**274**
Efficacité énergétique saisonnière (ETAS)	**67**
Poids net (kg) à partir de	**224**
Flamme verte 7★	**oui**
Norme	**EN16510**
Diam nominal de l'appareil buse fournie	**Ø 230**

Hauteur mini de conduit				
Ø du conduit	180	200	230	250
Hauteur mini (m)	**6.3**	**5.1**	**3.9**	**3.3**

** variations selon les essences choisies et le taux d'humidité du bois

COV = Composés Organiques Volatils
NOx = Oxydes d'Azote
CO = Monoxyde de Carbone

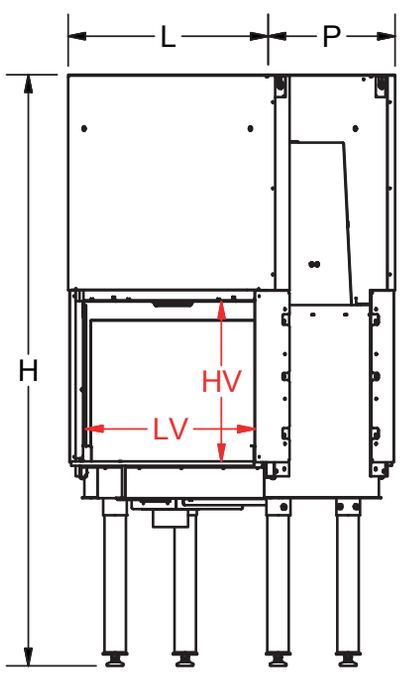

Dimensions (cm)				
L	H (min/max)	P	HV	LV
82	128-171	59	47	71



Foyer Stella 3 H1000

FOYERS STELLA 3 H1000

Nom	Référence	Code Eco label
STELLA 3 H1000	STELLA3H1000	
STELLA 3 H1000 TRAITEE*	STELLA3H1000 V-TRAITE	

HABILLAGES POUR FOYER STELLA 3 H1000

Nom	Référence	
Fourreau droit acier	FODR1STEL3H1000NO	■
Fourreau droit acier	FODR2STEL3H1000NO sur mesure*	■
Fourreau biais acier	FOBI2STEL3H1000NO sur mesure*	■
Prisme acier peint*	PRIS1STEL3H1000NO (autres coloris : nous consulter**)	■

*selon plans disponibles sur notre site internet www.fondis.com ou auprès de notre service comme
**(supplément pour autre RAL)

STELLA 3 H1000

Compatible
avec une arrivée d'air extérieur
- ✓ RT 2012
- ✓ RE 2020

Avec sa ligne pure et élégante, et sa profondeur réduite, ce modèle vous confère une très belle vision du feu. L'interchangeabilité des buses permet de s'adapter facilement à toutes les configurations.

CARACTÉRISTIQUES

- Foyer en acier
- Intérieur en vermiculite haute densité
- Arrivée d'air connectable
- Buse interchangeable (diam 180, 200, 230 ou **250***)
- Réglage précis des allures de combustion
- Grande autonomie de feu
- Vitre sérigraphiée
- Système spécifique d'ouverture à l'horizontal
- Grande souplesse à l'ouverture en porte escamotable
- Disponible avec les habillages Fourreau, Peps et Prisme
- Pieds réglables en hauteur
- Options disponibles : Vitre autonettoyante traitée Visiocéram. Plaque de sole en acier noir (voir page 60).

*Le chiffre en gras correspond au diamètre de la buse livrée en standard. Veillez à bien préciser le diamètre de la buse souhaitée, dans votre commande.

Disponible en version :

STD

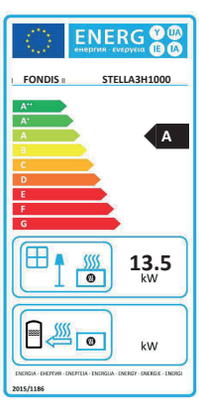



SPÉCIFICITÉS

Puissance (kW)	**13.5**
Rendement (%)	**76.7**
Consommation de bois (kg/h)**	**4.3**
Longueur des bûches (cm)	**50**
Emission de CO en % à 13% d'O_2	**0,02**
Emission de CO à 13% d'O_2 (mg/Nm^3)	**250**
NOx à 13% d'O_2 (mg/Nm^3)	**126**
Poussières PM à 13% d'O_2 (mg/Nm^3)	**21**
COV à 13% d'O_2 (mg/Nm^3)	**102**
PM et COV à 13% d'O_2 (mg/Nm^3)	**123**
Temp. des fumées (°C)	**274**
Efficacité énergétique saisonnière (ETAS)	**67**
Poids net (kg) à partir de	**228**
Flamme verte 7★	**Non**
Norme	**EN16510**
Diam nominal de l'appareil buse fournie	**Ø 250**

Hauteur mini de conduit				
Ø du conduit	180	200	230	250
Hauteur mini (m)	**9.5**	**7.7**	**5.8**	**4.9**

** variations selon les essences choisies et le taux d'humidité du bois

COV = Composés Organiques Volatils
NOx = Oxydes d'Azote
CO = Monoxyde de Carbone

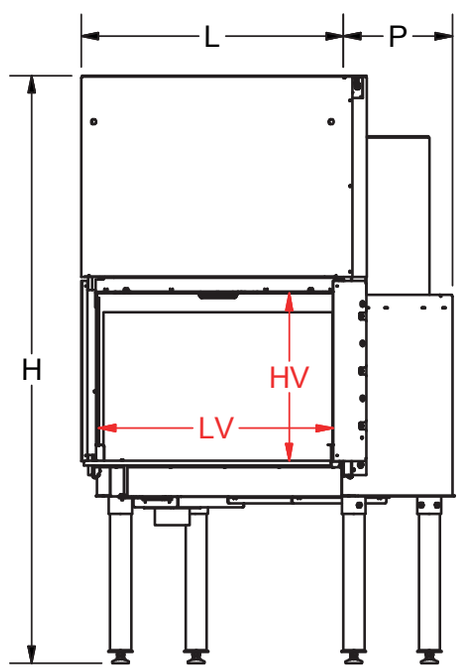

Dimensions (cm)				
L	H (min/max)	P	HV	LV
109	128-171	51	49	98

PLANS D'ENCASTREMENT

N'oubliez pas de préciser lors de votre commande,
le diamètre de la buse souhaité.

STELLA 3V350

(40.91020 C)

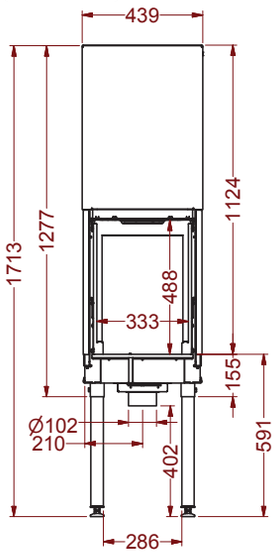

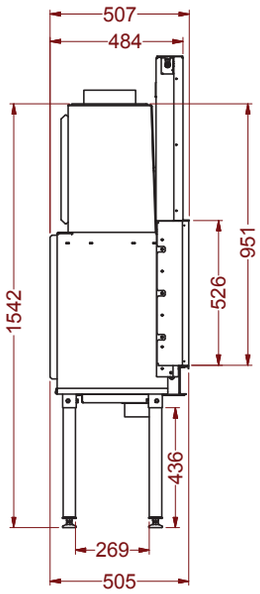

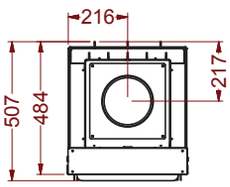

STELLA 3H600

(40.91021 C)

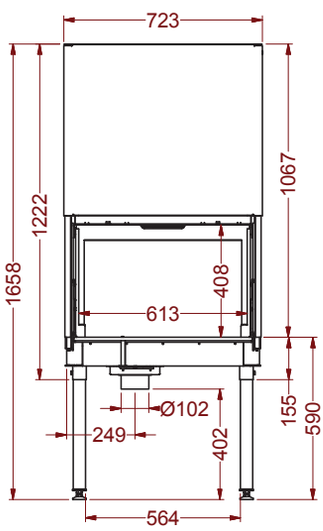

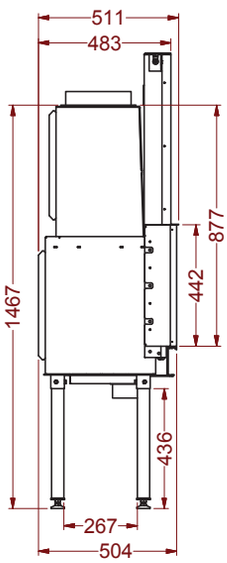

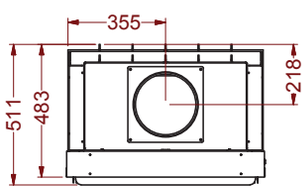

STELLA 3H700

(40.91022 C)

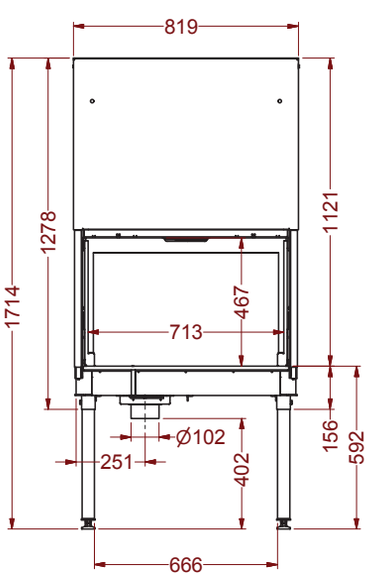

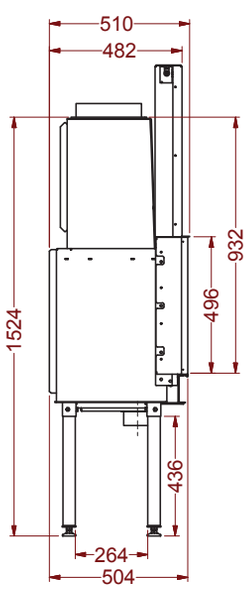

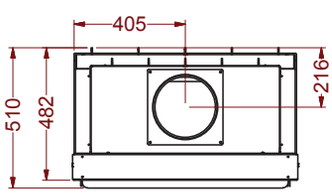

PLANS D'ENCASTREMENT

STELLA 3DFH700
(40.91030 C)

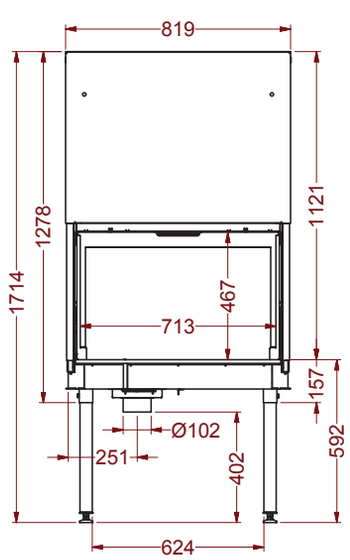

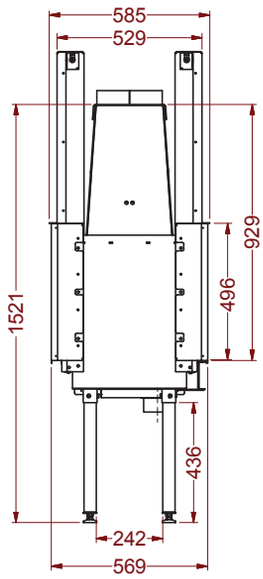

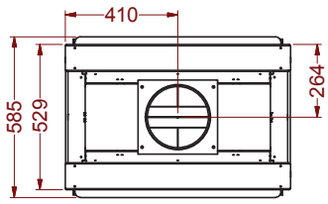

STELLA 3H1000
(40.91023 C)

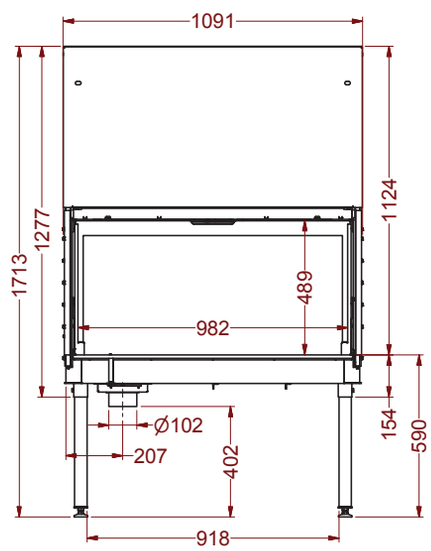

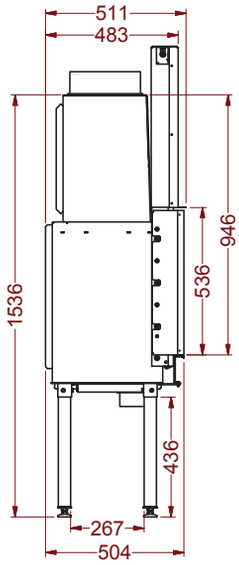

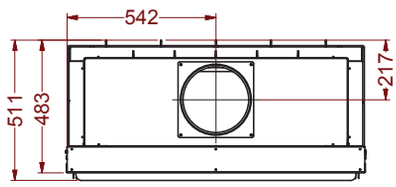



Foyers STELLA 4 pure

+ Foyer tout en acier
+ Réglage précis des allures de combustion
+ Foyer étanche
+ Porte escamotable
+ Buse interchangeable
+ Connectable à une arrivée d'air extérieur
+ Vision intégrale du feu
+ Pieds réglables en hauteur



EN OPTION :

LA VITRE AUTONETTOYANTE VISIOCÉRAM

Verre vitrocéramique, traité Visiocéram :

- Autonettoyage de la vitre
- Qualités exceptionnelles de résistance thermique
- Aspect et transparence du verre conservés pour un rayonnement adouci.



CHOISISSEZ LE DIAMÈTRE DE VOTRE BUSE INTERCHANGEABLE

Pour faciliter le raccordement au conduit

SYSTÈME DE FILTRATION DES FUMÉES INTÉGRÉ

Moins de CO, plus d'air pur !

Grâce à la technologie du système de filtration, les fumées qui se dégagent du **Stella 4 pure** sont nettement plus propres. Les émissions de CO sont considérablement réduites et les matières organiques polluantes s'oxydent et deviennent non polluantes.

Fumée propre
À la sortie du catalyseur, les fumées sont épurées

Principe actif du catalyseur
Au contact du catalyseur métallique recouvert de métaux rares et précieux, les composés polluants s'oxydent et deviennent non polluants

Composés polluants
Le feu de bois émet des composés chimiques

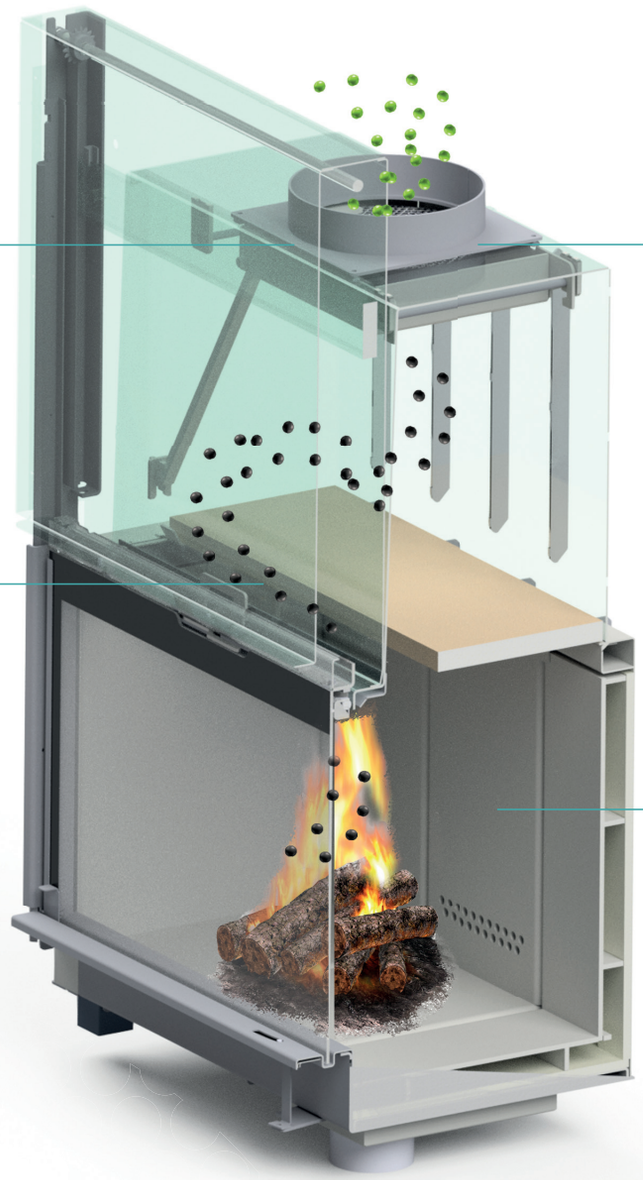

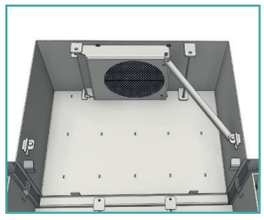

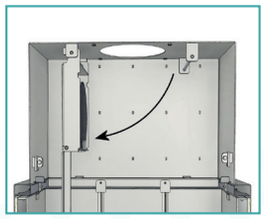

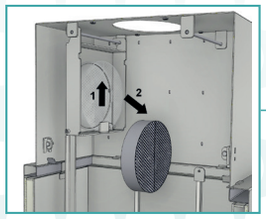

Accès au catalyseur facilité pour le ramonage et le dépoussiérage.

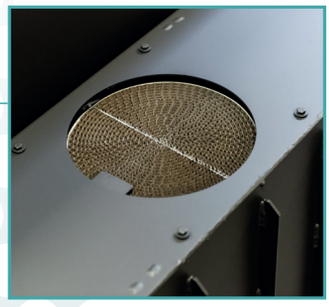

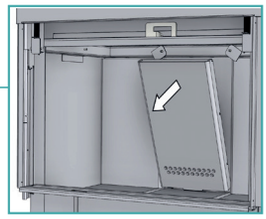

Bardage tout acier

Nous sommes prêts à vous accompagner dans la transition énergétique !
Technologie de combustion éprouvée depuis plus de 15 ans.



Foyer STELLA 4 PURE H600

FOYERS STELLA 4 PURE H600

Nom	Référence	Code Eco label
STELLA 4 PURE H600	STELLA4H600	
STELLA 4 PURE H600 TRAITEE*	STELLA4H600 V-TRAITE	

* Verre traité Visiocéram

HABILLAGES POUR FOYER STELLA 4 PURE H 600

Nom	Référence		
Fourreau droit acier	FODR1STEL3H600NO		■
Fourreau droit acier	FODR2STEL3H600NO	sur mesure*	■
Fourreau biais acier	FOBI2STEL3H600NO	sur mesure*	■
Prisme acier peint*	PRIS1STEL3H600NO	(autres coloris : nous consulter**)	■

*selon plans disponibles sur notre site internet www.fondis.com ou auprès de notre service comme
**(supplément pour autre RAL)

STELLA 4 PURE H600

Compatible
avec une arrivée d'air extérieur
✓ RT 2012
✓ RE 2020

Cheminée ZÉRO CO
système de filtration des fumées intégré de série

Ce foyer résulte de l'alliance d'un design performant et fiable et d'une technologie avancée, ce qui en fait la cheminée idéale de demain et une solution de chauffage parfaite pour votre maison, votre sécurité et votre bien-être.

CARACTÉRISTIQUES

- Foyer tout en acier
- Réglage précis des allures de combustion
- Porte escamotable
- Buse interchangeable (diam. 180,200,**230***,ou 250)
- Vision intégrale du feu
- Pieds réglables en hauteur
- Intérieur bardage acier noir
- Plaques amovibles interchangeables
- Options disponibles : Vitre autonettoyante traitée Visiocéram.
  Foyer disponible avec les habillages
  Fourreau, Peps et Prisme

*Le chiffre en gras correspond au diamètre de la buse livrée en standard.
Veillez à bien préciser le diamètre de la buse souhaitée, dans votre commande.

Disponible en version :

STD ØCO

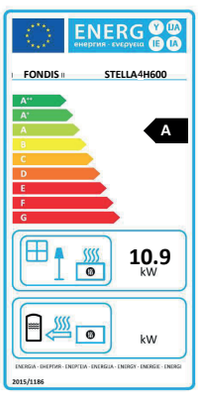



SPÉCIFICITÉS

Puissance (kW)	**8.8**
Rendement (%)	**75.9**
Consommation de bois (kg/h)**	**2.9**
Longueur des bûches (cm)	**33**
Emission de CO en % à 13% d'O_2	**0.046**
Emission de CO à 13% d'O_2 (mg/Nm^3)	**127**
NOx à 13% d'O_2 (mg/Nm^3)	**121**
Poussières PM à 13% d'O_2 (mg/Nm^3)	**11**
COV à 13% d'O_2 (mg/Nm^3)	**104**
PM et COV à 13% d'O_2 (mg/Nm^3)	**115**
Temp. des fumées (°C)	**231**
Efficacité énergétique saisonnière (ETAS)	**66**
Poids net (kg) à partir de	**176**
Flamme verte 7★	**oui**
Norme	**EN16510**
Diam nominal de l'appareil buse fournie	**Ø 230**

Hauteur mini de conduit				
Ø du conduit	180	200	230	250
Hauteur mini (m)	**4.7**	**3.8**	**2.9**	**2.4**

** variations selon les essences choisies et le taux d'humidité du bois

COV = Composés Organiques Volatils
NOx = Oxydes d'Azote
CO = Monoxyde de Carbone

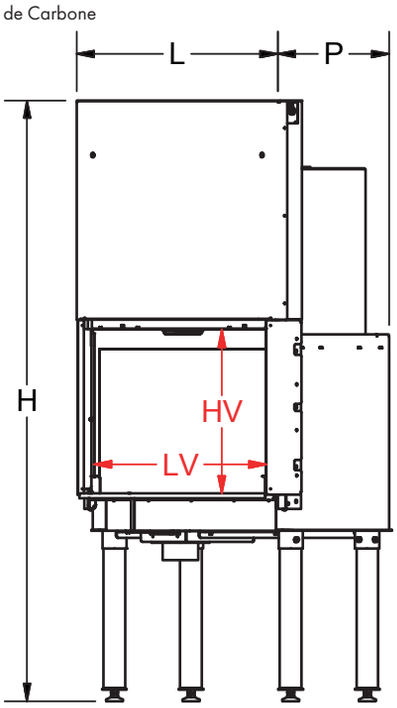

Dimensions (cm)				
L	H (min/max)	P	HV	LV
72	122 - 165	51	41	61



Foyer STELLA 4 PURE H700

FOYERS STELLA 4 PURE H700

Nom	Référence	Code Eco label
STELLA 4 PURE H700	STELLA4H700	
STELLA 4 PURE H700 TRAITEE*	STELLA4H700 V-TRAITE	

* Verre traité Visiocéram

HABILLAGES POUR FOYER STELLA 4 PURE H 700

Nom	Référence		
Fourreau droit acier	FODR1STEL3NO		■
Fourreau droit acier	FODR2STEL3NO	sur mesure*	■
Fourreau biais acier	FOBI2STEL3H700NO	sur mesure*	■
Prisme acier peint*	PRIS1STEL3H700NO	(autres coloris : nous consulter**)	■

*selon plans disponibles sur notre site internet www.fondis.com ou auprès de notre service comme
**(supplément pour autre RAL)

STELLA 4 PURE H700

Compatible
avec une arrivée d'air extérieur
- RT 2012
- RE 2020

Cheminée ZÉRO CO
système de filtration des fumées intégré de série

Ce foyer est issu du mariage d'un foyer performant et fiable et de la technologie. Ce qui en fait la parfaite cheminée du futur, et un mode de chauffage idéal pour les maisons, votre sécurité et votre bien-être.

CARACTÉRISTIQUES

- Foyer tout en acier
- Réglage précis des allures de combustion
- Porte escamotable
- Buse interchangeable (diam. 180,200,**230***,ou 250)
- Vision intégrale du feu
- Pieds réglables en hauteur
- Intérieur bardage acier noir
- Plaques amovibles interchangeables
- Options disponibles : Vitre autonettoyante traitée Visiocéram.
  Foyer disponible avec les habillages
  Fourreau, Peps et Prisme

*Le chiffre en gras correspond au diamètre de la buse livrée en standard.
Veillez à bien préciser le diamètre de la buse souhaitée, dans votre commande.

Disponible en version :

STD ØCO

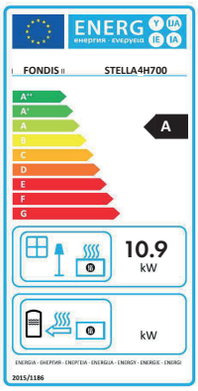



SPÉCIFICITÉS

Puissance (kW)	**10.9**
Rendement (%)	**76**
Consommation de bois (kg/h)**	**3.43**
Longueur des bûches (cm)	**33**
Emission de CO en % à 13% d'O_2	**0.046**
Emission de CO à 13% d'O_2 (mg/Nm^3)	**577**
NOx à 13% d'O_2 (mg/Nm^3)	**147**
Poussières PM à 13% d'O_2 (mg/Nm^3)	**22**
COV à 13% d'O_2 (mg/Nm^3)	**117**
PM et COV à 13% d'O_2 (mg/Nm^3)	**139**
Temp. des fumées (°C)	**220**
Efficacité énergétique saisonnière (ETAS)	**66**
Poids net (kg) à partir de	**209**
Flamme verte 7★	**Non**
Norme	**EN16510**
Diam nominal de l'appareil buse fournie	**Ø 230**

Hauteur mini de conduit				
Ø du conduit	180	200	230	250
Hauteur mini (m)	**6.3**	**5.1**	**3.9**	**3.3**

** variations selon les essences choisies et le taux d'humidité du bois

COV = Composés Organiques Volatils
NOx = Oxydes d'Azote
CO = Monoxyde de Carbone

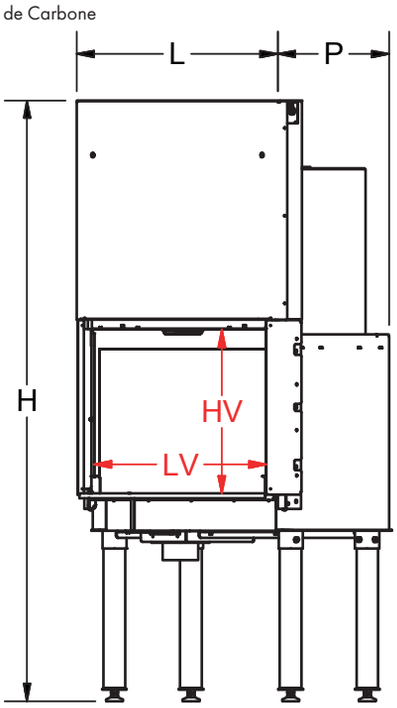

Dimensions (cm)				
L	H (min/max)	P	HV	LV
82	128-171	51	47	71



Foyer STELLA 4 PURE H1000

FOYERS STELLA 4 PURE H1000

Nom	Référence	Code Eco label
STELLA 4 PURE H1000	STELLA4H1000	
STELLA 4 PURE H1000 TRAITEE*	STELLA4H1000 V-TRAITE	

* Verre traité Visiocéram

HABILLAGES POUR FOYER STELLA 4 PURE H 1000

Nom	Référence		
Fourreau droit acier	FODR1STEL3H1000NO		■
Fourreau droit acier	FODR2STEL3H1000NO sur mesure*		■
Fourreau biais acier	FOBI2STEL3H1000NO sur mesure*		■
Prisme acier peint*	PRIS1STEL3H1000NO	(autres coloris : nous consulter**)	■

*selon plans disponibles sur notre site internet www.fondis.com ou auprès de notre service commercial
**(supplément pour autre RAL)

STELLA 4 PURE H1000

Compatible
avec une arrivée d'air extérieur
✓ RT 2012
✓ RE 2020

Cheminée ZÉRO CO
système de filtration des fumées intégré de série

Cette cheminée élégante et épurée aussi discrète qu'elle puisse paraître, n'en est pas moins très imposante lorsqu'il s'agit de chauffer votre maison tout en limitant l'émission de particules fines ; de quoi alimenter vos longues soirées d'hiver.

CARACTÉRISTIQUES

- Foyer tout en acier
- Réglage précis des allures de combustion
- Porte escamotable
- Buse interchangeable (diam. 180,200,230,ou **250***)
- Vision intégrale du feu
- Pieds réglables en hauteur
- Intérieur bardage acier noir
- Plaques amovibles interchangeables
- Options disponibles : Vitre autonettoyante traitée Visiocéram.
  Foyer disponible avec les habillages
  Fourreau, Peps et Prisme

*Le chiffre en gras correspond au diamètre de la buse livrée en standard.
Veillez à bien préciser le diamètre de la buse souhaitée, dans votre commande.

Disponible en version :

STD ØCO

SPÉCIFICITÉS

Puissance (kW)	**14.8**
Rendement (%)	**76**
Consommation de bois (kg/h)**	**4.4**
Longueur des bûches (cm)	**50**
Emission de CO en % à 13% d'O_2	**0.041**
Emission de CO à 13% d'O_2 (mg/Nm^3)	**511**
NOx à 13% d'O_2 (mg/Nm^3)	**122**
Poussières PM à 13% d'O_2 (mg/Nm^3)	**35**
COV à 13% d'O_2 (mg/Nm^3)	**109**
PM et COV à 13% d'O_2 (mg/Nm^3)	**144**
Temp. des fumées (°C)	**250**
Efficacité énergétique saisonnière (ETAS)	**66**
Poids net (kg) à partir de	**252**
Flamme verte 7★	**Non**
Norme	**EN16510**
Diam nominal de l'appareil buse fournie	**Ø 250**

Hauteur mini de conduit				
Ø du conduit	180	200	230	250
Hauteur mini (m)	**9.5**	**7.7**	**5.8**	**4.9**

** variations selon les essences choisies et le taux d'humidité du bois

COV = Composés Organiques Volatils
NOx = Oxydes d'Azote
CO = Monoxyde de Carbone

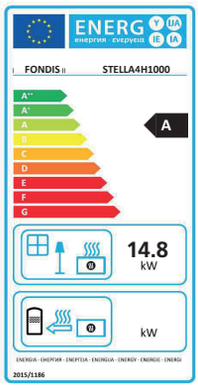



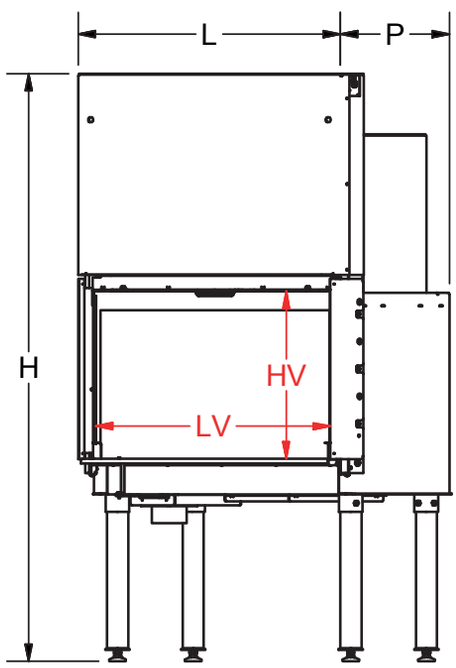

Dimensions (cm)				
L	H (min/max)	P	HV	LV
109	128-171	51	49	98

PLANS D'ENCASTREMENT

STELLA 4H600
(40.91021C)

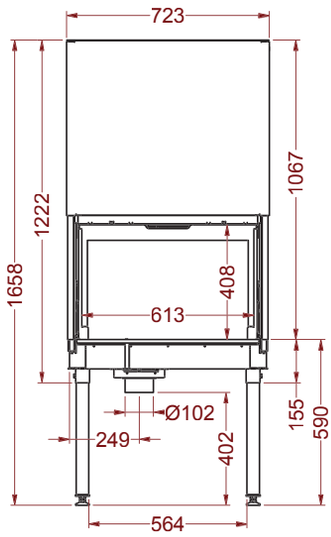

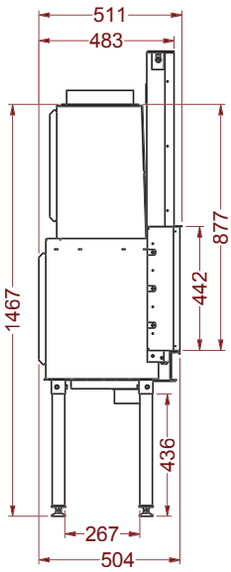

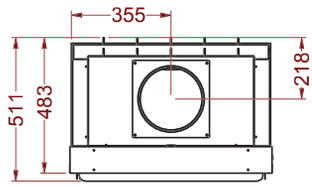

STELLA 4H700
(40.91070A)

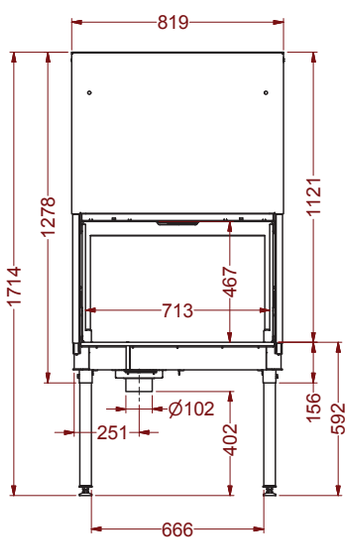

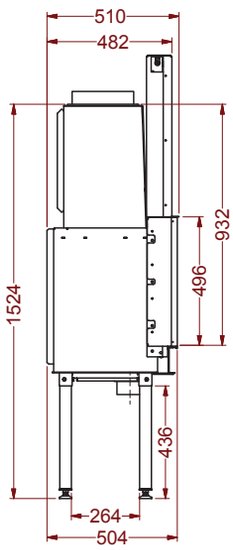

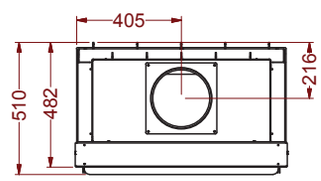

STELLA 4H1000
(40.91071A)

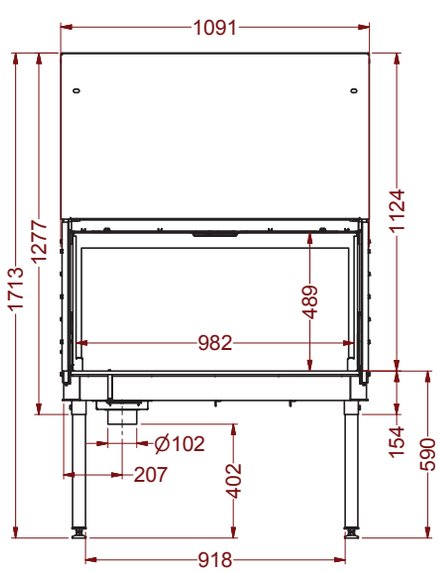

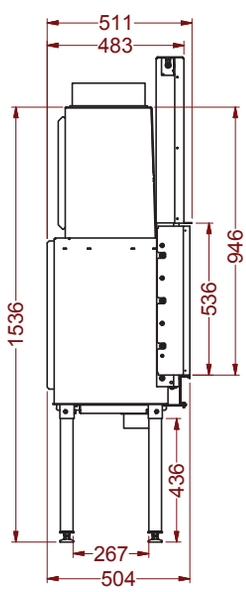

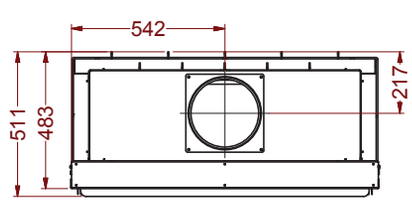

Cheminée hybride

L'alliance parfaite du bois et de la pompe à chaleur



Compatible avec les foyers suivants :

ULYS600 → HYBRID600
ULYS700 → HYBRID700H
ULYS800V → HYBRID800V
ULYS900 → HYBRID900H
ULYS1100 → HYBRID1100H
ULYS1100XXL → HYBRID1100XXL

Accessoires hybrides

Référence	Désignation
BT00006.10	Ensemble technique long. 10M (comprenant les flexibles, les raccords, les adaptateurs CPL, et les câbles)
BT00006.15	Ensemble technique long. 15M (comprenant les flexibles, les raccords, les adaptateurs CPL, et les câbles)
BT00006.20	Ensemble technique long. 20M (comprenant les flexibles, les raccords, les adaptateurs CPL, et les câbles)
BT00160	Support mural pour PAC hybride (2 x 1 pièce)
BT00161	Support au sol pour PAC hybride (lot de 2 pièces)
BT00162	Eau glycolée - bidon de 20l
BT00010	Pompe de relevage
BT00163	Pompe de transfert
BT00015	Clef a collet battu tube inox DN20-16

LE CONFORT ABSOLU **TOUTE L'ANNÉE !**

Avisée des nouvelles perspectives écologiques et économiques, FONDIS lance une cheminée Hybride associant bois et pompe à chaleur pour un confort absolu tout au long de l'année.

Simple d'installation et d'utilisation, elle ne prend pas plus de place qu'une cheminée traditionnelle. Pourtant, la cheminée Hybride de Fondis offre une solution de chauffage en hiver et en intersaison ainsi qu'un rafraîchissement de la maison en été.

Avec des variations de température pouvant atteindre 50°C entre un hiver très froid et un été très chaud, **cette innovation FONDIS est incontestablement la cheminée du futur.**

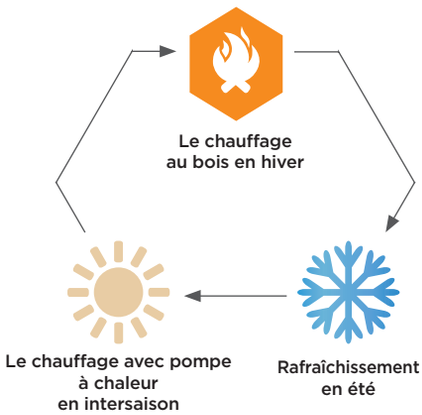



LE PLAISIR DU FEU AVEC LES AVANTAGES D'UNE POMPE À CHALEUR AIR/EAU*

HIVER COMME ÉTÉ !

La cheminée Hybride de Fondis offre bien sûr une solution de chauffage en hiver et en intersaison mais également un rafraîchissement de la maison en été.

Une solution efficace qui limite vos travaux et qui permet d'obtenir à la fois :

- une cheminée au bois
- un chauffage avec une pompe à chaleur.
- Un rafraîchissement via une pompe à chaleur.

Ces 3 fonctions se déploient dans une seule et même installation.

UNE MAÎTRISE DES COÛTS EN ÉNERGIE

Avec un prix au kWh inférieur à 5 centimes d'euros (selon le secteur géographique), le bois est de loin la source de chauffage la moins coûteuse du marché. Quant à la pompe à chaleur, elle ne nécessite qu'une très faible consommation électrique pour fonctionner. C'est en alliant ces deux technologies que la cheminée hybride Fondis permet une maîtrise parfaite des dépenses en énergie de la maison.

SIMPLICITÉ POUR L'UTILISATEUR

- PLUG AND PLAY (rien à configurer)
- Régulation automatique de la température et gestion de EJP/ TEMPO
- Télécommande murale rétroéclairée
- Pilotage et programmation à distance
- Aucune nécessité d'entretenir le feu, la pompe à chaleur prend le relais
- Connexion par CPL (courant porteur en ligne)

GESTION À DISTANCE

À l'aide de votre application web, vous pourrez suivre le fonctionnement de votre appareil en temps réel et ajuster à tous moments la programmation.

Ainsi, vous pourrez obtenir la température souhaitée dans votre habitation, même à distance.

*Cet appareil n'est pas connecté au chauffage central, il est entièrement autonome.

RÉPARTITION HOMOGÈNE DE LA TEMPÉRATURE DANS LA MAISON

Stabilité de la température
à la sortie des bouches d'air

Distribution de la chaleur ou de l'air frais
les gaines permettent à la fois de distribuer l'air chaud en hiver et de refroidir en été dans plusieurs pièces de la maison

Programmation
Un seul réglage, le thermostat permet de passer en mode chaud ou froid

Unité extérieure
Silencieuse et discrète
Insensible aux intempéries
Dimensions : 870 x 880 x 500 mm

Intégration parfaite
l'unité intérieure de la pompe à chaleur est Intégrée au foyer bois.

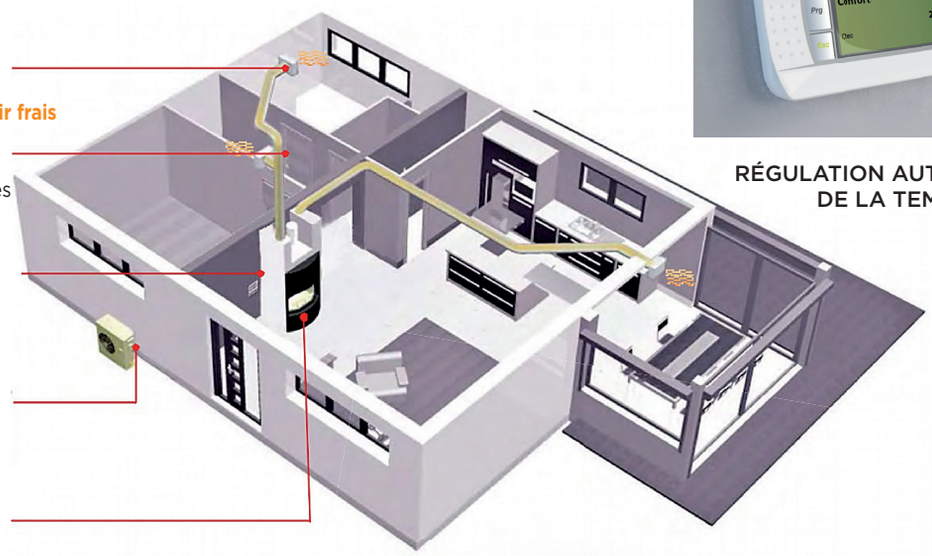



RÉGULATION AUTOMATIQUE
DE LA TEMPÉRATURE



LA GESTION À DISTANCE DE FONDIS UN VÉRITABLE ATOUT !

La pompe à chaleur transmet toutes les données de fonctionnement à un serveur dédié qui les archive en permanence. Ces informations et les réglages sont accessibles en toute sécurité par le client sur le site dédié avec code d'accès et mot de passe individualisés et sécurisés.

CARACTÉRISTIQUES ET PERFORMANCES POMPE À CHALEUR AIR/EAU

Gamme : RO Inverter Monobloc Modèle : A6MiMe

Température max départ chauffage	**50 ° C**
Type de compresseur	**Inverter**
Mode rafraîchissement	**Oui**
Alimentation	**Monophasé 230 V**
Vase d'expansion chauffage	**Kit interne**
Dimension unité extérieure H/L/P	**870 X 880 X 500 mm**
Poids unité extérieure	**124 Kg**
Pression acoustique à 5 m avec l'unité extérieure en champ libre	**43 dB(A)**
Puissance acoustique unité extérieure	**67,8 dB(A)**

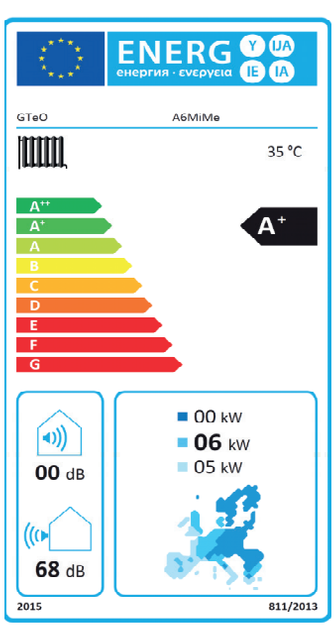

FABRIQUÉE EN
FRANCE

Les produits concernés sont identifiés par le logo
HYBRIDE

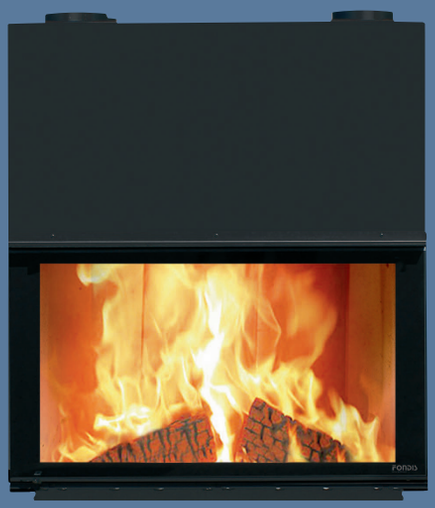

Foyers ULYS

+ Foyer en acier soudé avec carénage
+ Circuits d'air isolés (préchauffage de l'air)
+ Arrivée d'air primaire préchauffé (performance de la combustion)
+ Arrivée d'air secondaire préchauffé (propreté de la vitre)
+ Déflecteur en vermiculite (hors ULYS700 angle)
+ Vitre vitrocéramique sérigraphiée et signée

OUVERTURE ET FERMETURE USUELLES DE LA PORTE

Grande souplesse à l'ouverture en porte escamotable :
- Remontée facilitée



À la fermeture, mécanisme de placage de la porte contre le cadre en fin de course :
- Étanchéité parfaite (consommation réduite)
- Performances optimales
- Bon contrôle de la durée du feu



OUVERTURE DE LA PORTE POUR L'ENTRETIEN

Système spécifique d'ouverture à l'horizontal :
- 1 - Prise en main aisée (barre intégrée et invisible)
- 2 - Ouverture maitrisée
- 3 - Basculement total à l'horizontal (facilite le nettoyage)







Foyers ULYS



PANNEAUX RÉFRACTAIRES (hors ULYS 700 d'angle)

Sole, côtés et fond en réfractaire.
Matériaux denses, surcomprimés à sec, cuits au four à plus de 1000°C :

- Très résistants
- Forte teneur en alumine : accumulation remarquable de la chaleur
- Combustion plus propre pour l'environnement

ISOLATION DU FOYER

Isolation des pierres réfractaires dans le foyer :

- Température importante dans le foyer même en combustion ralentie
- **Restitution de la chaleur longtemps après la fin du feus (forte inertie)**
- Participe à la réduction des poussières
- SYSTÈME BREVETÉ



RÉGLAGE DES ALLURES DE COMBUSTION

Une seule tirette située à la base du foyer :

- Réglage de l'allure de marche de l'appareil
- Confort de fonctionnement
- Contrôle de la durée de combustion

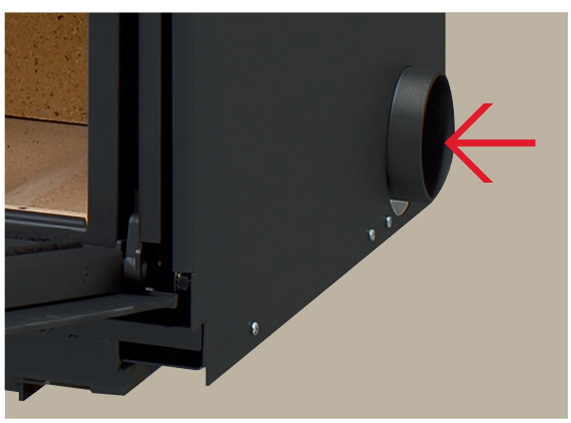

ARRIVÉE D'AIR EXTÉRIEUR

Alimente les circuits d'air isolés et préchauffés situés dans le réfractaire :

- Performance de la combustion (sans consommation d'air de l'habitation)
- Précision de l'alimentation en air de combustion
- Idéale ou préconisée pour les maisons basse consommation d'énergie
- Dimension buse intérieure 82 mm
- Dimension buse extérieure 89 mm



CHOISISSEZ LE DIAMÈTRE DE VOTRE BUSE INTERCHANGEABLE

Pour faciliter le raccordement au conduit

ØCO® : Le système écologique de traitement des fumées

Fumée propre
À la sortie du catalyseur, les fumées sont épurées

Principe actif du catalyseur
Au contact du catalyseur métallique recouvert de métaux rares et précieux, les composés polluants s'oxydent et deviennent non polluants

Composés polluants
Le feu de bois émet des composés chimiques

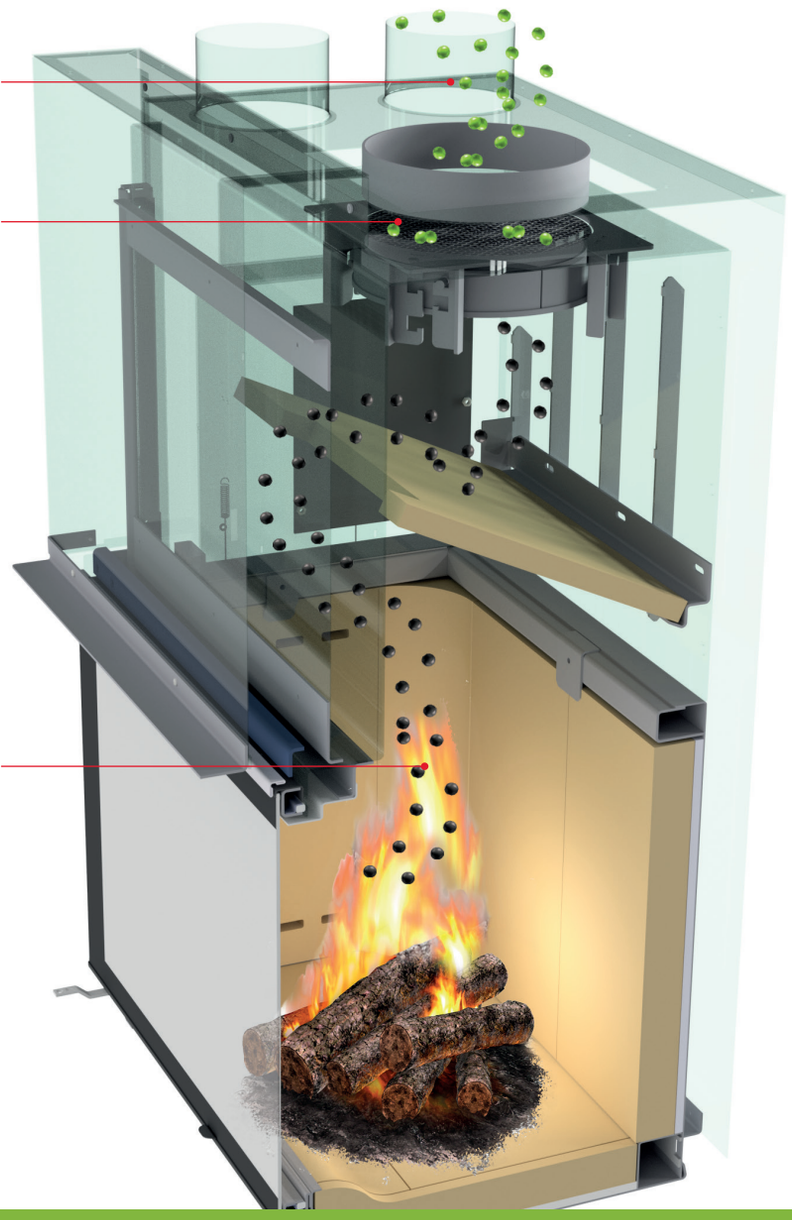

Coupe transversale d'un foyer ULYS équipé de Zéro CO

Réduction des émissions de CO

Inspirée du secteur automobile, la technologie intègre un catalyseur de type métallique directement dans la partie supérieure du foyer. À l'intérieur du catalyseur, les matières organiques polluantes s'oxydent et deviennent alors non polluantes.

Nous sommes prêts à vous accompagner dans la transition énergétique !



OBJECTIF DE FONDIS

être proche des hommes et respecter son environnement pour son bien être et pour son futur

RE2020

En tournant définitivement le dos aux énergies fossiles, la nouvelle réglementation environnementale 2020, mise à fond sur les énergies renouvelables.

Avec le développement du bois-énergie la question de la pollution de l'air par les fumées des installations a pris de l'importance. Si la combustion du bois s'avère neutre sur le plan du CO2, elle s'accompagne en revanche d'émissions d'autres polluants.

En théorie, les produits de la combustion complète du bois sont uniquement du dioxyde de carbone (CO2) et de l'eau (H2O) mais lorsque la combustion est incomplète (cas de la réalité), d'autres produits sont retrouvés dans les fumées : monoxyde de carbone (CO), imbrûlés solides (suies, goudrons, charbon,..), Composés Organiques Volatils (COV), Hydrocarbures Aromatiques Polycycliques (HAP), dioxines et furannes.
Ces produits restent toutefois minoritaires car même dans le cas d'une combustion incomplète, les fumées sont composées à 99% en volume d'H2O, CO2, N2 et O2

Une technologie inédite, sur la gamme ULYS

Zéro CO dispose de caractéristiques spécifiques qui lui permettent d'afficher des performances écologiques concrètes.

UN ENTRETIEN AISÉ

- L'entretien de Zéro CO est facilité grâce à une **diminution des polluants et donc de la suie dans le conduit de fumée.** La cheminée fonctionne telle une cheminée traditionnelle, la pollution en moins.

- Un dépoussiérage du catalyseur doit être effectué au minimum une fois par an (en fonction de son utilisation). Pour cela, **l'intégration du dispositif a été pensée afin d'accéder très facilement au conduit.** Le ramonage s'effectue ainsi sans contrainte.

UN FONCTIONEMENT AUTONOME

La cheminée Zéro CO fonctionne de manière autonome sans batterie ou alimentation électrique.

UNE MISE EN PLACE SIMPLE ET RAPIDE

La cheminée Zéro CO s'installe de manière simple et rapide par l'intérieur du foyer.

SUPPORT CATALYSEUR AJUSTABLE

L'utilisateur ou l'installateur peut **optimiser le tirage** en réglant la hauteur du bloc catalyseur (4 niveaux possibles pour les foyers ULYS) à l'aide d'un outil livré avec l'appareil. Le réglage se fait par l'intérieur du foyer en ôtant temporairement le déflecteur de fumées (voir notice).

Zéro CO : préparez l'avenir



Fourreau droit Noir / Foyer ULYS 600

FOYERS ULYS 600

Nom	Référence	Code Eco label
Ulys 600	ULYS600	
Ulys 600 SDD	SDDULYS600	
Ulys 600 HYBRIDE***	HYBRID600	
Ulys 600 ZERO CO	ULYS600ZE2	

HABILLAGES POUR FOYERS ULYS 600

Nom	Référence	
Fourreau droit acier	FODR1U60NO standard	■
Fourreau droit acier	FODR2U60NO sur mesure*	■
Fourreau biais acier	FOBI2U60NO sur mesure*	■
Prisme acier peint*	PRIS1U60NO (autres coloris : nous consulter**)	■

*selon plans disponibles sur notre site internet www.fondis.com ou auprès de notre service com
**(supplément pour autre RAL)
***accessoires hybrides : voir page 60

ULYS 600

Compatible
avec une arrivée d'air extérieur
- ✓ RT 2012
- ✓ RE 2020

Le modèle 600 associe style et sobriété pour une vision du feu originale et verticale.

Plus petit que son homologue, ULYS 800, ce produit s'inscrit parfaitement dans la gamme actuelle.

CARACTÉRISTIQUES

- Foyer en acier soudé avec carénage
- Sole, côtés et fond en réfractaire
- Isolation des pierres réfractaires dans le foyer
- Déflecteur en vermiculite
- Circuits d'air isolés (préchauffage de l'air)
- Arrivée d'air préchauffé primaire (performance de la combustion)
- Arrivée d'air préchauffé secondaire (propreté de la vitre)
- Arrivée d'air extérieur pour alimenter les circuits d'air isolés et préchauffés situés dans le réfractaire
  dimensions intérieures et extérieures :
  diam int = 82 mm, diam ext = 89 mm
- Une seule tirette située à la base du foyer pour le réglage des allures de combustion
- Originalité d'une vision de feu carrée
- Vitre vitrocéramique sérigraphiée et signée
- Grande souplesse à l'ouverture en porte escamotable
- Système spécifique d'ouverture à l'horizontal
- À la fermeture, mécanisme de placage de la porte contre le cadre en fin de course
- Encombrement réduit (installation sur des caissons plus étroits = gain de place)
- Disponible avec les habillages : Fourreau, Prisme, Peps
- Option : buse interchangeable (diam. 180,200, **230***ou 250)
  *Le chiffre en gras correspond au diamètre de la buse livrée en standard.
  Veillez à bien préciser le diamètre de la buse souhaitée, dans votre commande.
- Disponible en version ZERO CO avec un système écologique de traitement des fumées (voir pages 34 et 35)

Disponible en version :

HYBRIDE · SDD · STD · ØCO

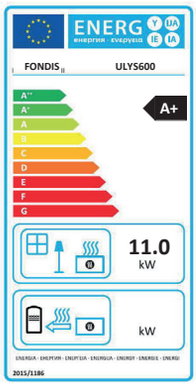



SPÉCIFICITÉS

Puissance (kW)	**11**
Rendement (%)	**82.1**
Consommation de bois (kg/h)**	**2,9**
Longueur des bûches (cm)	**33**
Emission de CO en % à 13% d'O_2	**0,08**
Emission de CO à 13% d'O_2 (mg/Nm^3)	**1000**
NOx à 13% d'O_2 (mg/Nm^3)	**104**
Poussières PM à 13% d'O_2 (mg/Nm^3)	**23**
COV à 13% d'O_2 (mg/Nm^3)	**85**
PM et COV à 13% d'O_2 (mg/Nm^3)	**108**
Temp. des fumées (°C)	**250**
Efficacité énergétique saisonnière (ETAS)	**72**
Poids net (kg) à partir de	**249**
Flamme verte 7★	**Non**
Norme	**EN16510**
Diam nominal de l'appareil buse fournie	**Ø 230**

Hauteur mini de conduit				
Ø du conduit	180	200	230	250
Hauteur mini (m)	**6.4**	**5.2**	**3.9**	**3.3**

** variations selon les essences choisies et le taux d'humidité du bois

COV = Composés Organiques Volatils
NOx = Oxydes d'Azote
CO = Monoxyde de Carbone

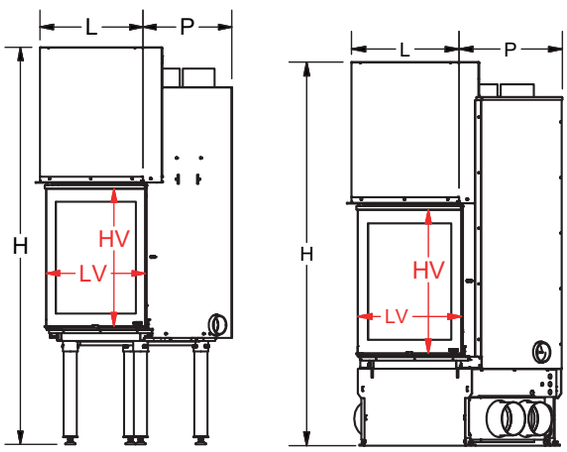

ULYS600

Dimensions (cm)				
L	H (min/max)	P	HV	LV
71	143-187	63	64	66

ULYS600 SDD/

L	H	P	HV	LV
94	173	67	64	66



Foyer ULYS 700

FOYERS ULYS 700

Nom	Référence	Code Eco label
Ulys 700	ULYS700	
Ulys 700 BBC	ULYS700BBC	
Ulys 700 SDD	SDDULYS700H	
Ulys 700 HYBRIDE***	HYBRID700H	
Ulys 700 ZERO CO	ULYS700ZE2	
Ulys 700 ZERO CO ET BBC	ULYS700ZE2BBC	

HABILLAGES POUR FOYERS ULYS 700

Nom	Référence	
Epure acier peint noir - verre	EPUR1U70NO	■
Fourreau droit acier	FODR1U70NO standard	■
Fourreau droit acier	FODR2U70NO sur mesure*	■
Fourreau biais acier	FOBI2U70NO sur mesure*	■
Prisme acier peint*	PRIS1U70NO (autres coloris : nous consulter**)	■

*selon plans disponibles sur notre site internet www.fondis.com ou auprès de notre service commercia

ULYS 700

Les dimensions du modèle ULYS 700 sont idéales pour les maisons de superficie moyenne.

Peu encombrant, le foyer s'intègre parfaitement à chaque intérieur en offrant une belle vision des flammes.

CARACTÉRISTIQUES

- Foyer en acier soudé avec carénage
- Sole, côtés et fond en réfractaire
- Isolation des pierres réfractaires dans le foyer
- Déflecteur en vermiculite
- Circuits d'air isolés (préchauffage de l'air)
- Arrivée d'air préchauffé primaire (performance de la combustion)
- Arrivée d'air préchauffé secondaire (propreté de la vitre)
- Arrivée d'air extérieur pour alimenter les circuits d'air isolés et préchauffés situés dans le réfractaire
  dimensions intérieures et extérieures :
  diam int = 82 mm, diam ext = 89 mm
- Une seule tirette située à la base du foyer pour le réglage des allures de combustion
- Vitre vitrocéramique sérigraphiée et signée
- Grande souplesse à l'ouverture en porte escamotable
- Système spécifique d'ouverture à l'horizontal
- À la fermeture, mécanisme de placage de la porte contre le cadre en fin de course
- Disponible avec les habillages :
  Fourreau, gamme Epure, Prisme, Peps
- Option : buse interchangeable (diam. 180, **200***, 230 ou 250)

  *Le chiffre en gras correspond au diamètre de la buse livrée en standard.
  Veillez à bien préciser le diamètre de la buse souhaitée, dans votre commande.
- Disponible en version ZERO CO avec un système écologique de traitement des fumées (voir pages 34 et 35)

Disponible en version :

STD SDD ØCO HYBRIDE

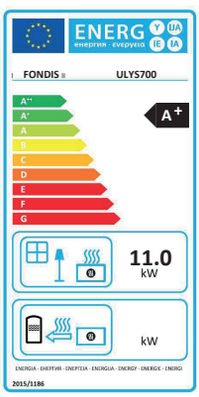



Compatible
avec une arrivée d'air extérieur
- ✓ RT 2012
- ✓ RE 2020

SPÉCIFICITÉS

Puissance (kW)	**11**
Rendement (%)	**82.1**
Consommation de bois (kg/h)**	**2.90**
Longueur des bûches (cm)	**33**
Emission de CO en % à 13% d'O_2	**0.08**
Emission de CO à 13% d'O_2 (mg/Nm^3)	**1000**
NOx à 13% d'O_2 (mg/Nm^3)	**104**
Poussières PM à 13% d'O_2 (mg/Nm^3)	**23**
COV à 13% d'O_2 (mg/Nm^3)	**85**
PM et COV à 13% d'O_2 (mg/Nm^3)	**108**
Temp. des fumées (°C)	**266**
Efficacité énergétique saisonnière (ETAS)	**72**
Poids net (kg) à partir de	**231**
Flamme verte 7★	**Oui**
Norme	**EN16510**
Diam nominal de l'appareil buse fournie	**Ø 200**

Hauteur mini de conduit				
Ø du conduit	180	200	230	250
Hauteur mini (m)	**3.9**	**3.2**	**2.4**	**2**

** variations selon les essences choisies et le taux d'humidité du bois

COV = Composés Organiques Volatils
NOx = Oxydes d'Azote
CO = Monoxyde de Carbone

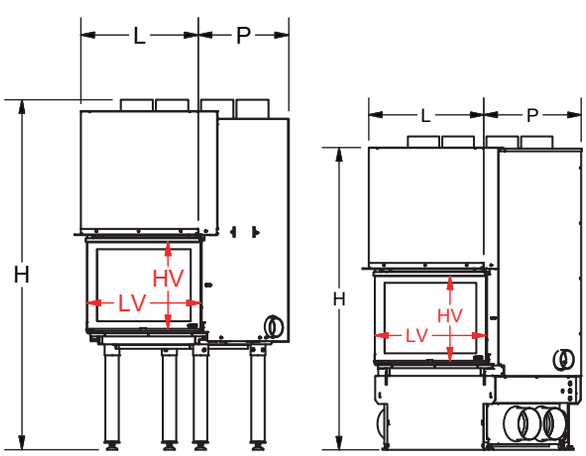

ULYS700

Dimensions (cm)				
L	H	P	HV	LV
79	118-161	65	40	74

ULYS700 SDD/

L	H	P	HV	LV
94	148	68	40	74



Foyer ULYS 700 ANGLE

FOYERS ULYS 700 ANGLE (DROIT OU GAUCHE)

Nom	Référence	Code Eco label
Ulys 700 angle droit	ULYS700AD	A
Ulys 700 angle gauche	ULYS700AG	A

HABILLAGES POUR FOYERS ULYS 700 ANGLE (DROIT OU GAUCHE)

Nom	Référence	
Fourreau gauche acier	FODR1U70AGNO standard	■
Fourreau droit acier	FODR1U70ADNO standard	■
Prisme gauche acier peint*	PRIS1U70AGNO	■
Prisme droit acier peint*	PRIS1U70ADNO	■

*selon plans disponibles sur notre site internet www.fondis.com ou auprès de notre service commercial

ULYS 700 d'angle

Compatible
avec une arrivée d'air extérieur
- ✓ RT 2012
- ✓ RE 2020

Notre dernier né, le foyer ULYS d'angle, s'adapte parfaitement aux maisons contemporaines. Avec une profondeur réduite, ce modèle vous offre une vision optimale, que ce soit de face ou en angle.

CARACTÉRISTIQUES

- Foyer en acier soudé avec carénage
- Foyer constitué de deux vitres vitrocéramiques sérigraphiées
- Grande souplesse à l'ouverture en porte escamotable. Porte complètement escamotable
- Porte à ouverture latérale (facilite le nettoyage)
- Discrétion des éléments pour une vision du feu optimale
- Poignée en inox esthétique et ergonomique
- Réglage du tirage par clapet automatique à l'ouverture et à la fermeture de la porte : aide au contrôle de la combustion
- Arrivée d'air extérieur orientable située sous ou à l'arrière de l'appareil
- Buse intégrée diamètre 200 (mm)
- Disponible avec les habillages : Fourreau droit et Prisme

Disponible en version :

STD

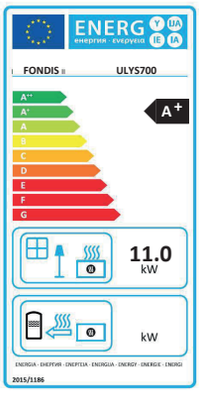



SPÉCIFICITÉS

Puissance (kW)	**11**
Rendement (%)	**82.1**
Consommation de bois (kg/h)**	**2.90**
Longueur des bûches (cm)	**50**
Emission de CO en % à 13% d'O_2	**0.08**
Emission de CO à 13% d'O_2 (mg/Nm^3)	**1000**
NOx à 13% d'O_2 (mg/Nm^3)	**104**
Poussières PM à 13% d'O_2 (mg/Nm^3)	**23**
COV à 13% d'O_2 (mg/Nm^3)	**85**
PM et COV à 13% d'O_2 (mg/Nm^3)	**108**
Temp. des fumées (°C)	**266**
Efficacité énergétique saisonnière (ETAS)	**72**
Poids net (kg) à partir de	**221**
Flamme verte 7★	**Oui**
Norme	**EN16510**
Diam nominal de l'appareil buse fournie	**Ø 200**

Hauteur mini de conduit		
Ø du conduit	180	200
Hauteur mini (m)	**8.2**	**6.6**

** variations selon les essences choisies et le taux d'humidité du bois

COV = Composés Organiques Volatils
NOx = Oxydes d'Azote
CO = Monoxyde de Carbone

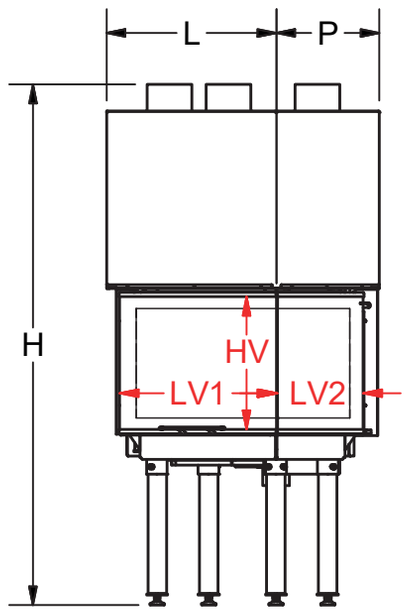

Dimensions (cm)					
L	H (min/max)	P	HV	LV1	LV2
84	130-174	53	44	74	41



Foyer ULYS 800 V

FOYERS ULYS 800V

Nom	Référence	Code Eco label
Ulys 800V	ULYS800V	
Ulys 800V SDD	SDDULYS800V	
Ulys 800 HYBRIDE***	HYBRID800V	
Ulys 800 ZERO CO	ULYS800VZE2	

HABILLAGES POUR FOYERS ULYS 800V

Nom	Référence	
Fourreau droit acier	FODR1U80NO standard	■
Fourreau droit acier	FODR2U80NO sur mesure*	■
Fourreau biais acier	FOBI2U80NO sur mesure*	■
Prisme acier peint*	PRIS1U80NO (autres coloris : nous consulter**)	■

*selon plans disponibles sur notre site internet www.fondis.com ou auprès de notre service comme
**(supplément pour autre RAL)
***accessoires hybrides : voir page 60

ULYS 800V

ULYS 800V sublime le feu par une vision à la verticale ; le foyer accepte d'ailleurs des bûches jusqu'à 70 cm pour un effet grandiose garanti.

Côté pratique, la porte du modèle ULYS 800V s'escamote.

CARACTÉRISTIQUES

- Foyer en acier soudé avec carénage
- Sole, côtés et fond en réfractaire
- Isolation des pierres réfractaires dans le foyer
- Déflecteur en vermiculite
- Circuits d'air isolés (préchauffage de l'air)
- Arrivée d'air préchauffé primaire (performance de la combustion)
- Arrivée d'air préchauffé secondaire (propreté de la vitre)
- Arrivée d'air extérieur pour alimenter les circuits d'air isolés et préchauffés situés dans le réfractaire
  dimensions intérieures et extérieures :
  diam int = 82 mm, diam ext = 89 mm
- Une seule tirette située à la base du foyer pour le réglage des allures de combustion
- Feu sublimé par une vision à la verticale
- Vitre vitrocéramique sérigraphiée et signée
- Grande souplesse à l'ouverture en porte escamotable
- Système spécifique d'ouverture à l'horizontal
- À la fermeture, mécanisme de placage de la porte contre le cadre en fin de course
- Disponible avec les habillages : Fourreau, Prisme, Peps
- Option : buse interchangeable (diam. 180, 200, **230***ou 250)

  *Le chiffre en gras correspond au diamètre de la buse livrée en standard.
  Veillez à bien préciser le diamètre de la buse souhaitée, dans votre commande.
- Disponible en version ZERO CO avec un système écologique de traitement des fumées (voir pages 34 et 35)

Disponible en version :

STD SDD ØCO HYBRIDE

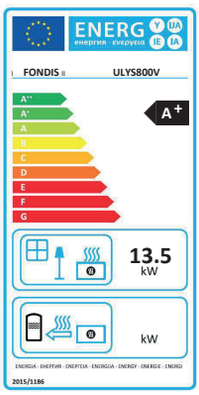



Compatible
avec une arrivée d'air extérieur
- ✓ RT 2012
- ✓ RE 2020

SPÉCIFICITÉS

Puissance (kW)	**13,5**
Rendement (%)	**81**
Consommation de bois (kg/h)**	**3,58**
Longueur des bûches (cm)	**70**
Emission de CO en % à 13% d'O_2	**0.11**
Emission de CO à 13% d'O_2 (mg/Nm^3)	**1375**
NOx à 13% d'O_2 (mg/Nm^3)	**159**
Poussières PM à 13% d'O_2 (mg/Nm^3)	**32**
COV à 13% d'O_2 (mg/Nm^3)	**53**
PM et COV à 13% d'O_2 (mg/Nm^3)	**108**
Temp. des fumées (°C)	**251**
Efficacité énergétique saisonnière (ETAS)	**71**
Poids net (kg) à partir de	**292**
Flamme verte 7★	**Oui**
Norme	**EN16510**
Diam nominal de l'appareil buse fournie	**Ø 230**

Hauteur mini de conduit				
Ø du conduit	180	200	230	250
Hauteur mini (m)	**7.7**	**6.2**	**4.7**	**3.9**

** variations selon les essences choisies et le taux d'humidité du bois

COV = Composés Organiques Volatils
NOx = Oxydes d'Azote
CO = Monoxyde de Carbone

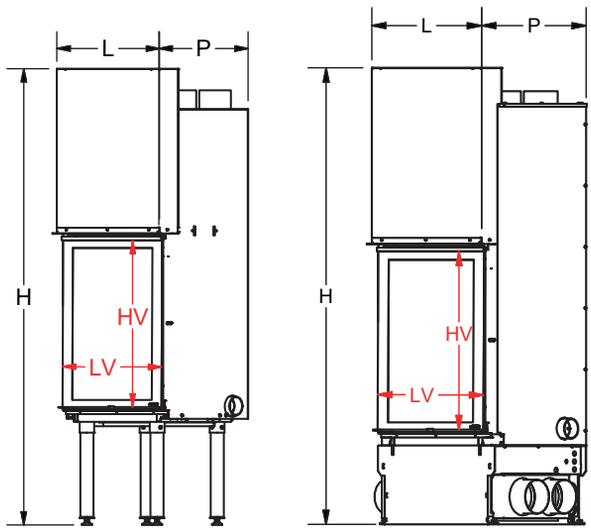

ULYS800

Dimensions (cm)				
L	H (min/max)	P	HV	LV
71	171-215	63	79	66

ULYS800 SDD/

L	H	P	HV	LV
94	201	67	79	66



Prisme© droit Noir sur mesure / Foyer ULYS 900

FOYERS ULYS 900

Nom	Référence	Code Eco label
Ulys 900	ULYS900H	
Ulys 900 vitre traitée	ULYS900H_VT	
Ulys 900 SDD	SDDULYS900H	
Ulys 900 HYBRIDE ***	HYBRID900H	
Ulys 900 ZERO CO	ULYS900ZE2	

HABILLAGES POUR FOYERS ULYS 900

Nom	Référence	
Fourreau droit acier	FODR1U90NO standard	■
Fourreau droit acier	FODR2U90NO sur mesure*	■
Fourreau biais acier	FOBI2U90NO sur mesure*	■
Epure acier peint-verre droit	EPUR1U90NO	■
Prisme acier peint*	PRIS1U90NO (autres coloris : nous consulter**)	■

*selon plans disponibles sur notre site internet www.fondis.com ou auprès de notre service cor
**(supplément pour autre RAL)
***accessoires hybrides : voir page 60

ULYS 900 H

Compatible
avec une arrivée d'air extérieur
- ✓ RT 2012
- ✓ RE 2020

Le modèle 900 est le premier foyer de la gamme ULYS et ses dimensions lui permettent de s'adapter à de nombreuses superficies.

Grâce à sa Vitre sérigraphiée, le foyer reflète l'excellence.

CARACTÉRISTIQUES

- Foyer en acier soudé avec carénage
- Sole, côtés et fond en réfractaire
- Isolation des pierres réfractaires dans le foyer
- Déflecteur en vermiculite
- Circuits d'air isolés (préchauffage de l'air)
- Arrivée d'air préchauffé primaire (performance de la combustion)
- Arrivée d'air préchauffé secondaire (propreté de la vitre)
- Arrivée d'air extérieur pour alimenter les circuits d'air isolés et préchauffés situés dans le réfractaire
  dimensions intérieures et extérieures :
  diam int = 82 mm, diam ext = 89 mm
- Une seule tirette située à la base du foyer pour le réglage des allures de combustion
- Vitre vitrocéramique sérigraphiée et signée
- Grande souplesse à l'ouverture en porte escamotable
- Système spécifique d'ouverture à l'horizontal
- À la fermeture, mécanisme de placage de la porte contre le cadre en fin de course
- S'adapte à de nombreuses superficies
- Disponible avec les habillages : Fourreau, gamme Epure, Prisme, Peps
- Option disponible : vitre autonettoyante traitée Visiocéram
- Option : buse interchangeable (diam. 180, 200, **230***ou 250)

*Le chiffre en gras correspond au diamètre de la buse livrée en standard.
Veillez à bien préciser le diamètre de la buse souhaitée, dans votre commande.

- Disponible en version ZERO CO avec un système écologique de traitement des fumées (voir pages 34 et 35)

Disponible en version :

STD SDD ØCO HYBRIDE

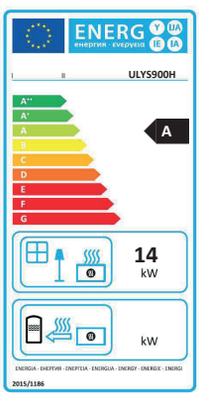



SPÉCIFICITÉS

Puissance (kW)	**14**
Rendement (%)	**75**
Consommation de bois (kg/h)**	**3,62**
Longueur des bûches (cm)	**50**
Emission de CO en % à 13% d'O_2	**0.1**
Emission de CO à 13% d'O_2 (mg/Nm^3)	**1250**
NOx à 13% d'O_2 (mg/Nm^3)	**136**
Poussières PM à 13% d'O_2 (mg/Nm^3)	**40**
COV à 13% d'O_2 (mg/Nm^3)	**88**
PM et COV à 13% d'O_2 (mg/Nm^3)	**128**
Temp. des fumées (°C)	**283**
Efficacité énergétique saisonnière (ETAS)	**65**
Poids net (kg) à partir de	**304**
Flamme verte 7★	**Oui**
Norme	**EN16510**
Diam nominal de l'appareil buse fournie	**Ø 230**

Hauteur mini de conduit				
Ø du conduit	180	200	230	250
Hauteur mini (m)	**6.5**	**5.3**	**4.0**	**3.4**

** variations selon les essences choisies et le taux d'humidité du bois

COV = Composés Organiques Volatils
NOx = Oxydes d'Azote
CO = Monoxyde de Carbone

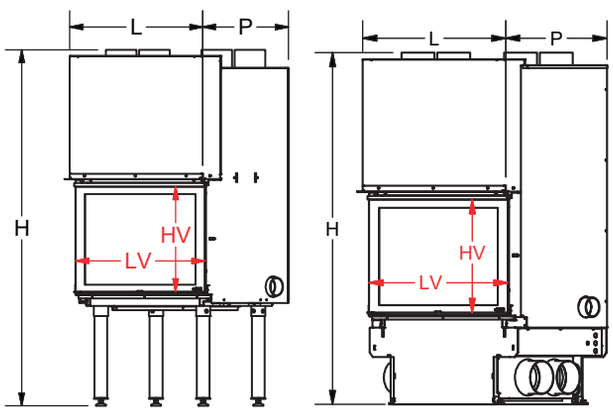

ULYS900

Dimensions (cm)				
L	H (min/max)	P	HV	LV
94	130-173	64	51	89

ULYS900 SDD/

L	H	P	HV	LV
102	159	69	51	89



Peps® / Foyer ULYS 900 Double Face

FOYERS ULYS 900 DOUBLE FACE

Nom	Référence	Code Eco label
Ulys 900 Double face	ULYS900DF	A++ A G
Ulys 900 Double Face ZERO CO	ULYS900DFZE2	A++ A G

HABILLAGES POUR FOYERS ULYS 900 DOUBLE FACE

Nom	Référence	
Fourreau droit acier	FODR1U90NO standard	■
Fourreau droit acier	FODR2U90NO sur mesure*	■
Fourreau biais acier	FOBI2U90NO sur mesure*	■
Epure acier peint-verre droit	EPUR1U90NO	■
Prisme acier peint*	PRIS1U90NO (autres coloris : nous consulter**)	■

*selon plans disponibles sur notre site internet www.fondis.com ou auprès de notre service comm
**(supplément pour autre RAL)

ULYS 900 Double Face

Compatible
avec une arrivée d'air extérieur
- ✓ RT 2012
- ✓ RE 2020

Le modèle 900 double face a été pensé pour offrir une vision de feu incomparable des deux côtés.

Grâce à son double vitrage permettant un balayage d'air, ULYS 900DF garantit la propreté des vitres pour un rendu toujours plus exceptionnel.

CARACTÉRISTIQUES

- Foyer en acier soudé avec carénage
- Sole, côtés et fond en réfractaire
- Isolation des pierres réfractaires dans le foyer
- Déflecteur en vermiculite
- Circuits d'air isolés (préchauffage de l'air)
- Arrivée d'air préchauffé primaire (performance de la combustion)
- Arrivée d'air préchauffé secondaire (propreté de la vitre)
- Arrivée d'air extérieur pour alimenter les circuits d'air isolés et préchauffés situés dans le réfractaire
  dimensions intérieures et extérieures :
  diam int = 82 mm, diam ext = 89 mm
- Une seule tirette située à la base du foyer pour le réglage des allures de combustion
- Vitre vitrocéramique sérigraphiée et signée
- Double vitrage pour chacune des portes permettant une vitre propre
- Grande souplesse à l'ouverture en porte escamotable
- Système spécifique d'ouverture à l'horizontal
- À la fermeture, mécanisme de placage de la porte contre le cadre en fin de course
- Disponible avec les habillages : Fourreau, gamme Epure, Prisme, Peps
- Option : buse interchangeable (diam. 180, 200, **230***ou 250)

  *Le chiffre en gras correspond au diamètre de la buse livrée en standard.
  Veillez à bien préciser le diamètre de la buse souhaitée, dans votre commande.
- Disponible en version ZERO CO avec un système écologique de traitement des fumées (voir pages 34 et 35)

Disponible en version :

STD ØCO

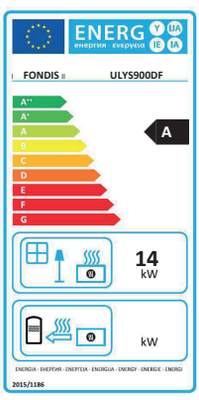



SPÉCIFICITÉS

Puissance (kW)	**14**
Rendement (%)	**75**
Consommation de bois (kg/h)**	**3,62**
Longueur des bûches (cm)	**50**
Emission de CO en % à 13% d'O_2	**0.1**
Emission de CO à 13% d'O_2 (mg/Nm^3)	**1250**
NOx à 13% d'O_2 (mg/Nm^3)	**136**
Poussières PM à 13% d'O_2 (mg/Nm^3)	**40**
COV à 13% d'O_2 (mg/Nm^3)	**88**
PM et COV à 13% d'O_2 (mg/Nm^3)	**128**
Temp. des fumées (°C)	**283**
Efficacité énergétique saisonnière (ETAS)	**65**
Poids net (kg) à partir de	**349**
Flamme verte 7★	**Oui**
Norme	**EN16510**
Diam nominal de l'appareil buse fournie	**Ø 230**

Hauteur mini de conduit				
Ø du conduit	180	200	230	250
Hauteur mini (m)	**6.5**	**5.3**	**4.0**	**3.4**

** variations selon les essences choisies et le taux d'humidité du bois

COV = Composés Organiques Volatils
NOx = Oxydes d'Azote
CO = Monoxyde de Carbone

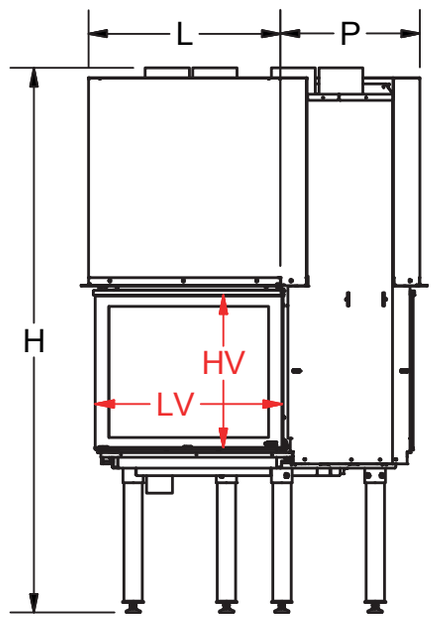

Dimensions (cm)				
L	H (min/max)	P	HV	LV
107	140-183	77	51	89



Fourreau droit acier / Foyer ULYS 900 d'angle

FOYERS ULYS 900 ANGLE (DROIT OU GAUCHE)

Nom	Référence	Code Eco label
Ulys 900 angle gauche	ULYS900AG	A++ A G
Ulys 900 angle droit	ULYS900AD	A++ A G

HABILLAGES POUR FOYERS ULYS 900 ANGLE (DROIT OU GAUCHE)

Nom	Référence	
Fourreau gauche acier	FODR1U90AGNO standard	■
Fourreau droit acier	FODR1U90ADNO standard	■
Prisme gauche acier peint*	PRIS1U90AGNO	■
Prisme droit acier peint*	PRIS1U90ADNO	■

*selon plans disponibles sur notre site internet www.fondis.com ou auprès de notre service commercial

ULYS 900 d'angle

Avec une profondeur réduite, ce modèle vous offre une vision optimale, que ce soit de face ou en angle.

CARACTÉRISTIQUES

- Foyer en acier soudé avec carénage
- Côtés, sole et fond en vermiculite haute densité
- Déflecteur en vermiculite
- Foyer constitué de deux vitres vitrocéramiques sérigraphiées
- Grande souplesse à l'ouverture en porte escamotable. Porte complètement escamotable
- Porte à ouverture latérale (facilite le nettoyage)
- Discrétion des éléments pour une vision du feu optimale
- Poignée en inox esthétique et ergonomique
- Arrivées d'air de combustion discrètes grâce au design intérieur
- Buse intégrée = diamètre 250 mm
- Réglage du tirage par clapet automatique à l'ouverture et à la fermeture de la porte : aide au contrôle de la combustion
- Arrivée d'air extérieur orientable située sous ou à l'arrière de l'appareil
- Disponible avec les habillages : Fourreau droit et Prisme

Disponible en version :

STD

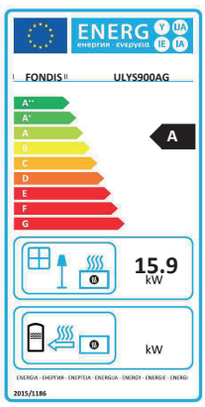



SPÉCIFICITÉS

Puissance (kW)	**14**
Rendement (%)	**75**
Consommation de bois (kg/h)**	**3,62**
Longueur des bûches (cm)	**50**
Emission de CO en % à 13% d'O_2	**0.1**
Emission de CO à 13% d'O_2 (mg/Nm^3)	**1250**
NOx à 13% d'O_2 (mg/Nm^3)	**136**
Poussières PM à 13% d'O_2 (mg/Nm^3)	**40**
COV à 13% d'O_2 (mg/Nm^3)	**88**
PM et COV à 13% d'O_2 (mg/Nm^3)	**128**
Temp. des fumées (°C)	**283**
Efficacité énergétique saisonnière (ETAS)	**65**
Poids net (kg) à partir de	**248**
Flamme verte 7★	**Non**
Norme	**EN16510**
Diam nominal de l'appareil buse fournie	**Ø 250**

Hauteur mini de conduit				
Ø du conduit	180	200	230	250
Hauteur mini (m)	**11.1**	**8.9**	**6.8**	**5.7**

** variations selon les essences choisies et le taux d'humidité du bois

COV = Composés Organiques Volatils
NOx = Oxydes d'Azote
CO = Monoxyde de Carbone

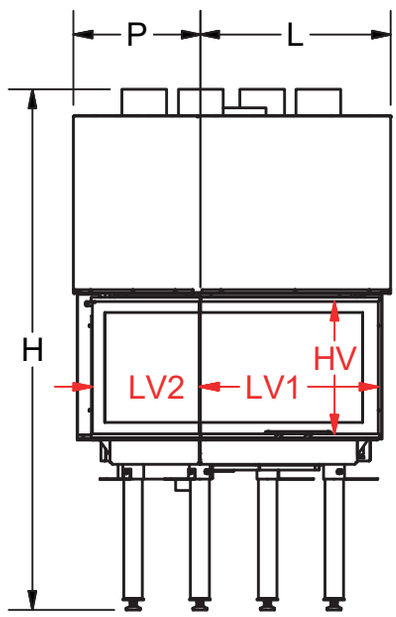

Dimensions (cm)					
L	H (min/max)	P	HV	LV1	LV2
95	130-174	63	44	84	51



Fourreau droit noir / Foyer ULYS 1100

FOYERS ULYS 1100

Nom	Référence	Code Eco label
Ulys 1100	ULYS1100H	
Ulys 1100 SDD	SDDULYS1100H	
Ulys 1100 HYBRIDE ***	HYBRID1100H	
Ulys 1100 ZERO CO	ULYS1100HZE2	

HABILLAGES POUR FOYERS ULYS 1100

Nom	Référence		
Fourreau droit acier	FODR1U110NO standard		■
Fourreau droit acier	FODR2U110NO sur mesure*		■
Fourreau biais acier	FOBI2U110NO sur mesure*		■
Prisme acier peint*	PRIS1U110NO	(autres coloris : nous consulter**)	■

*selon plans disponibles sur notre site internet www.fondis.com ou auprès de notre service comm
***accessoires hybrides : voir page 60

ULYS 1100

Compatible
avec une arrivée d'air extérieur
- ✓ RT 2012
- ✓ RE 2020

Le modèle 1100 offre une vision panoramique du feu grâce à son format spécifique.

Tout en longueur, le foyer offre la possibilité de réaliser un grand feu avec des bûches aux dimensions généreuses.

CARACTÉRISTIQUES

- Foyer en acier soudé avec carénage
- Sole, côtés et fond en réfractaire
- Isolation des pierres réfractaires dans le foyer
- Déflecteur en vermiculite
- Circuits d'air isolés (préchauffage de l'air)
- Arrivée d'air préchauffé primaire (performance de la combustion)
- Arrivée d'air préchauffé secondaire (propreté de la vitre)
- Arrivée d'air extérieur pour alimenter les circuits d'air isolés et préchauffés situés dans le réfractaire
  dimensions intérieures et extérieures :
  diam int = 82 mm, diam ext = 89 mm
- Une seule tirette située à la base du foyer pour le réglage des allures de combustion
- Vitre vitrocéramique sérigraphiée et signée
- Grande souplesse à l'ouverture en porte escamotable
- Système spécifique d'ouverture à l'horizontal
- À la fermeture, mécanisme de placage de la porte contre le cadre en fin de course
- Vision panoramique pour un feu en 16/9ème
- Disponible avec les habillages : Fourreau, Prisme, Peps
- Option : buse interchangeable (diam. 180, 200, **230***ou 250)

*Le chiffre en gras correspond au diamètre de la buse livrée en standard.
Veillez à bien préciser le diamètre de la buse souhaitée, dans votre commande.

- Disponible en version ZERO CO avec un système écologique de traitement des fumées (voir pages 34 et 35)

Disponible en version :

STD SDD ØCO HYBRIDE

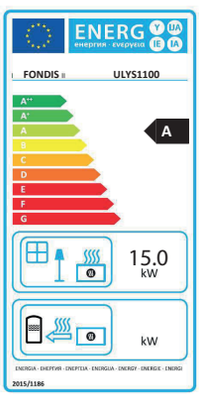



SPÉCIFICITÉS

Puissance (kW)	**15**
Rendement (%)	**75**
Consommation de bois (kg/h)**	**5**
Longueur des bûches (cm)	**50**
Emission de CO en % à 13% d'O_2	**0.1**
Emission de CO à 13% d'O_2 (mg/Nm^3)	**1250**
NOx à 13% d'O_2 (mg/Nm^3)	**127**
Poussières PM à 13% d'O_2 (mg/Nm^3)	**40**
COV à 13% d'O_2 (mg/Nm^3)	**110**
PM et COV à 13% d'O_2 (mg/Nm^3)	**150**
Temp. des fumées (°C)	**252**
Efficacité énergétique saisonnière (ETAS)	**65**
Poids net (kg) à partir de	**342**
Flamme verte 7★	**Non**
Norme	**EN16510**
Diam nominal de l'appareil buse fournie	**Ø 230**

Hauteur mini de conduit				
Ø du conduit	180	200	230	250
Hauteur mini (m)	**6.3**	**5.1**	**3.9**	**3.3**

** variations selon les essences choisies et le taux d'humidité du bois

COV = Composés Organiques Volatils
NOx = Oxydes d'Azote
CO = Monoxyde de Carbone

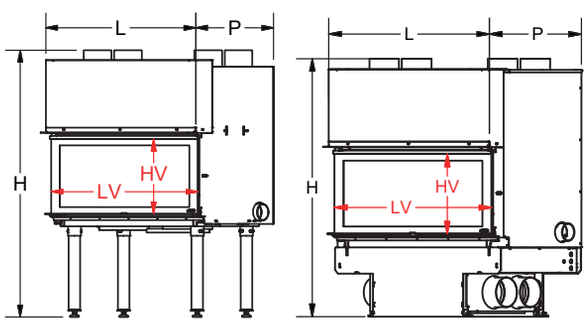

ULYS 1100

Dimensions (cm)				
L	H (min/max)	P	HV	LV
117	100-143	64	40	112

ULYS 1100 SDD/hybride

L	H	P	HV	LV
125	129	69	40	112



Fourreau droit noir / Foyer ULYS 1100 XXL

FOYERS ULYS 1100 XXL

Nom	Référence	Code Eco label
Ulys 1100 XXL	ULYS1100XXL	
Ulys 1100 XXL SDD	SDDULYS1100XXL	
Ulys 1100 XXL HYBRIDE ***	HYBRID1100XXL	
Ulys 1100 XXL ZERO CO	ULYS1100XXLZE2	

HABILLAGES POUR FOYERS ULYS 1100 XXL

Nom	Référence	
Fourreau droit acier	FODR1UXXLNO standard	■
Fourreau droit acier	FODR2UXXLNO sur mesure*	■
Fourreau biais acier	FOBI2UXXLNO sur mesure*	■
Prisme acier peint*	PRIS1UXXLNO (autres coloris : nous consulter**)	■

*selon plans disponibles sur notre site internet www.fondis.com ou auprès de notre service comm
*** accessoires hybrides : voir page 60

ULYS 1100XXL

Compatible
avec une arrivée d'air extérieur
- ✓ RT 2012
- ✓ RE 2020

Les proportions harmonieuses du grand modèle XXL permettent d'associer une superbe vision du feu dans toutes ses dimensions à une puissance de chauffage exceptionnelle.

CARACTÉRISTIQUES

- Foyer en acier soudé avec carénage
- Sole, côtés et fond en réfractaire
- Pieds réglables
- Isolation des pierres réfractaires dans le foyer
- Déflecteur en vermiculite
- Circuits d'air isolés (préchauffage de l'air)
- Arrivée d'air préchauffé primaire (performance de la combustion)
- Arrivée d'air préchauffé secondaire (propreté de la vitre)
- Arrivée d'air extérieur pour alimenter les circuits d'air isolés et préchauffés situés dans le réfractaire
  dimensions intérieures et extérieures :
  diam int = 82 mm, diam ext = 89 mm
- Une seule tirette située à la base du foyer pour le réglage des allures de combustion
- Vitre vitrocéramique sérigraphiée et signée
- Grande souplesse à l'ouverture en porte escamotable
- Système spécifique d'ouverture à l'horizontal
- À la fermeture, mécanisme de placage de la porte contre le cadre en fin de course
- Vision panoramique pour un feu en 16/9ème
- Disponible avec les habillages : Fourreau, Prisme, Peps
- Option : buse interchangeable (diam. 180, 200, 230 ou **250***)

*Le chiffre en gras correspond au diamètre de la buse livrée en standard.
Veillez à bien préciser le diamètre de la buse souhaitée, dans votre commande.

- Disponible en version ZERO CO avec un système écologique de traitement des fumées (voir pages 34 et 35)

Disponible en version :

STD · SDD · ØCO · HYBRIDE

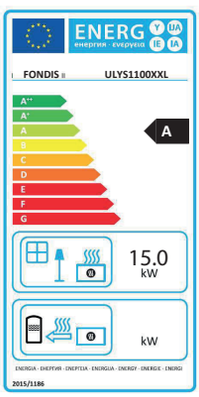



SPÉCIFICITÉS

Puissance (kW)	**15**
Rendement (%)	**75**
Consommation de bois (kg/h)**	**5**
Longueur des bûches (cm)	**50**
Emission de CO en % à 13% d'O_2	**0.1**
Emission de CO à 13% d'O_2 (mg/Nm^3)	**1250**
NOx à 13% d'O_2 (mg/Nm^3)	**127**
Poussières PM à 13% d'O_2 (mg/Nm^3)	**40**
COV à 13% d'O_2 (mg/Nm^3)	**110**
PM et COV à 13% d'O_2 (mg/Nm^3)	**150**
Temp. des fumées (°C)	**252**
Efficacité énergétique saisonnière (ETAS)	**65**
Poids net (kg) à partir de	**339**
Flamme verte 7★	**Non**
Norme	**EN16510**
Diam nominal de l'appareil buse fournie	**Ø 230**

Hauteur mini de conduit				
Ø du conduit	180	200	230	250
Hauteur mini (m)	**8.4**	**6.8**	**5.2**	**4.3**

** variations selon les essences choisies et le taux d'humidité du bois

COV = Composés Organiques Volatils
NOx = Oxydes d'Azote
CO = Monoxyde de Carbone

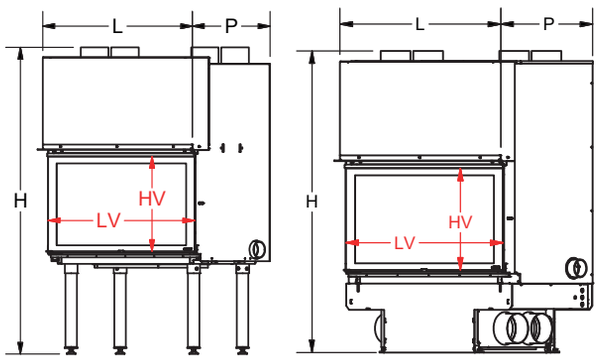

ULYS 1100 XXL

Dimensions (cm)				
L	H (min/max)	P	HV	LV
117	122-165	64	51	112

ULYS 1100 XXL SDD/hybride

L	H	P	HV	LV
125	151	69	51	112

PLANS D'ENCASTREMENT

N'oubliez pas de préciser lors de votre commande,
le diamètre de la buse souhaité.

ULYS 600

(40.91008 C)

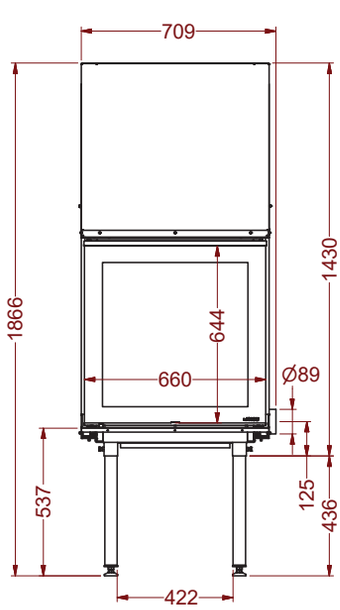

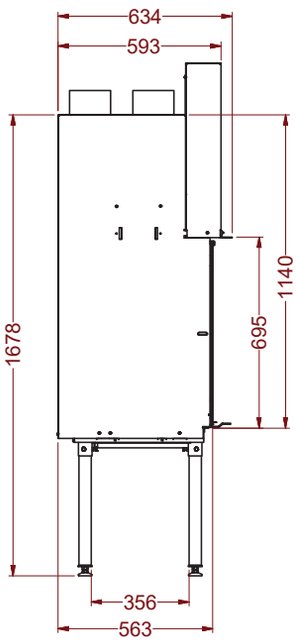

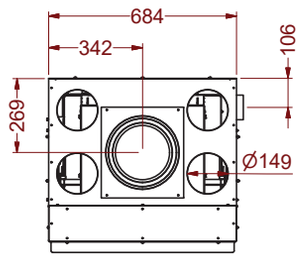

ULYS 700

(40.91009 C)

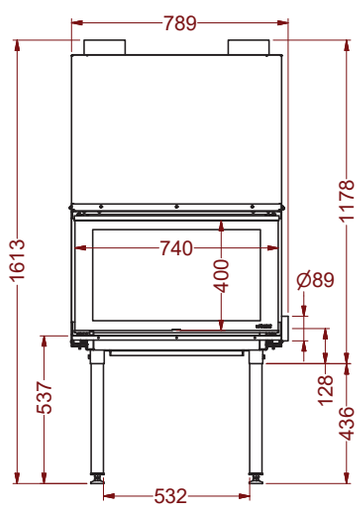

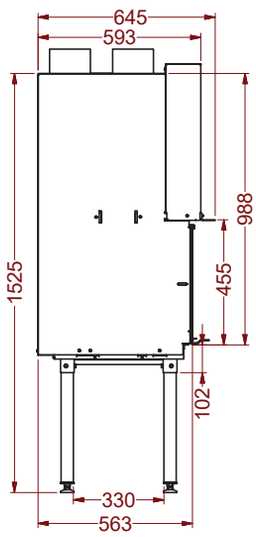

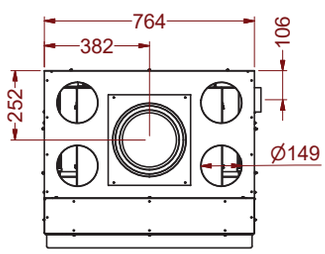

PLANS D'ENCASTREMENT

N'oubliez pas de préciser lors de votre commande,
le diamètre de la buse souhaité.

ULYS 700 ANGLE

(40.91041 D)

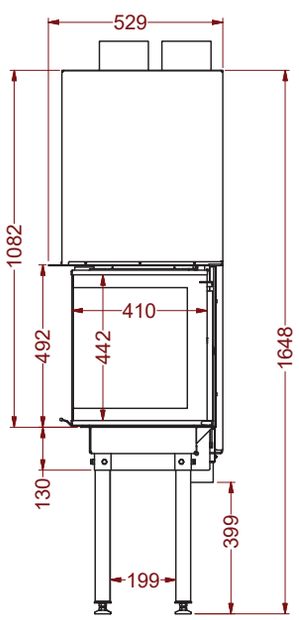

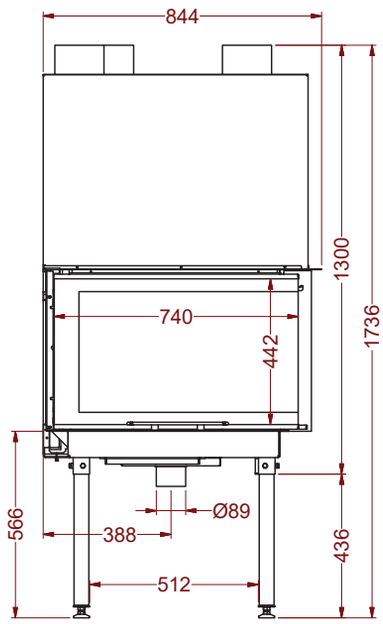

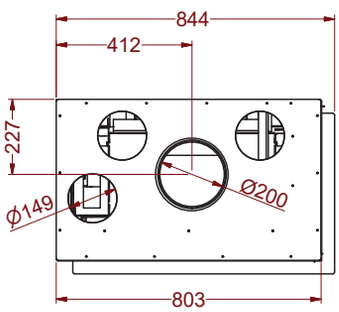

ULYS 800V

(40.91011 C)

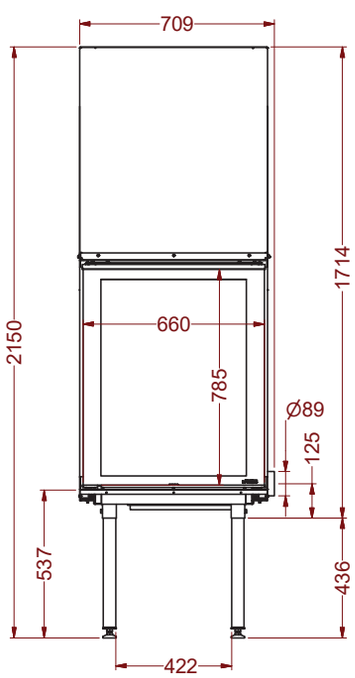

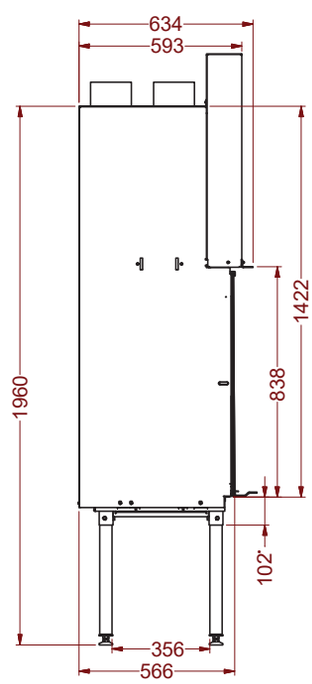

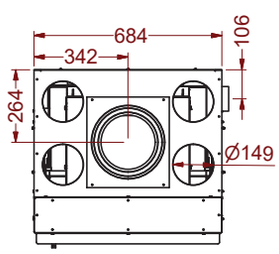

PLANS D'ENCASTREMENT

N'oubliez pas de préciser lors de votre commande,
le diamètre de la buse souhaité.

ULYS 900H

(40.91012 C)

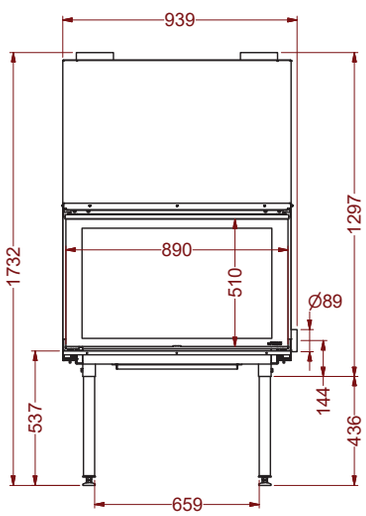

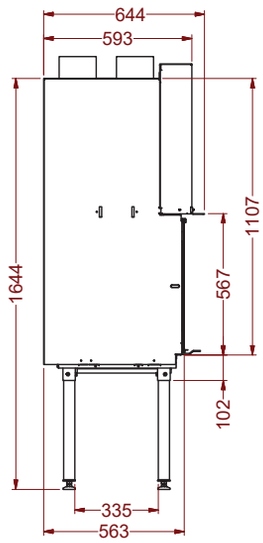

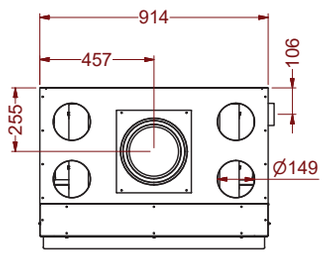

ULYS 900 Double face

(40.91013 C)

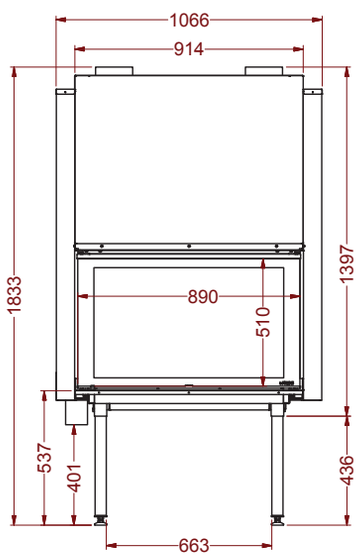

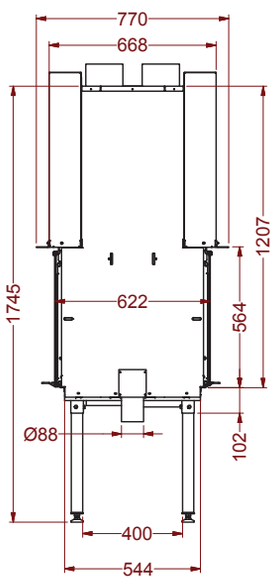

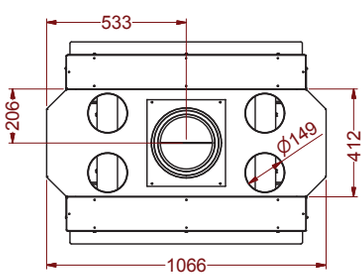

ULYS 900 ANGLE

(40.91026 E)

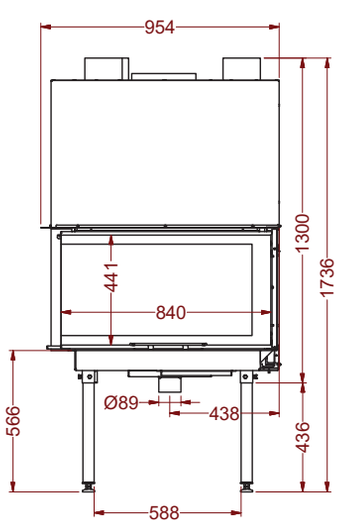

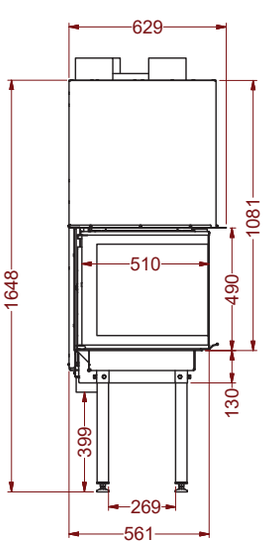

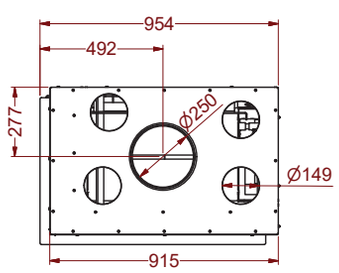

PLANS D'ENCASTREMENT

ULYS 1100H
(40.91014 C)

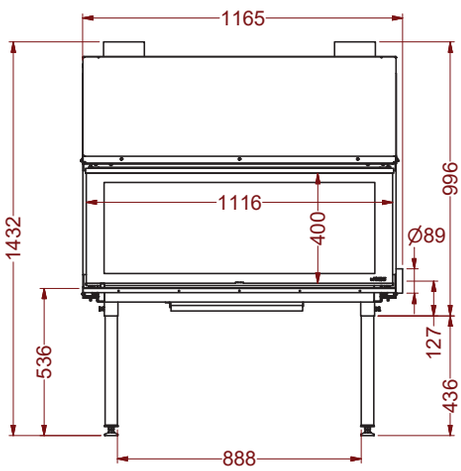

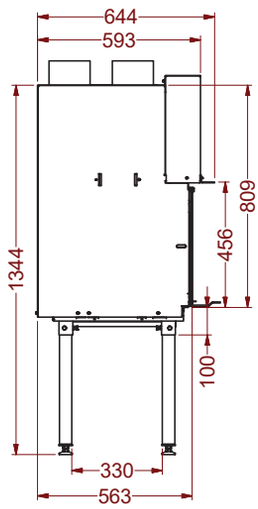

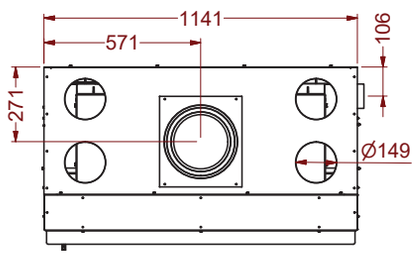

ULYS 1100XXL
(40.91015 C)

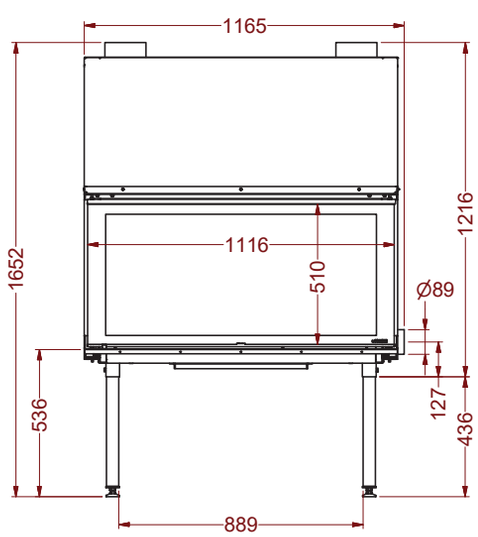

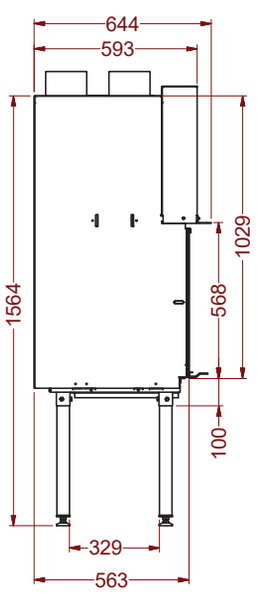

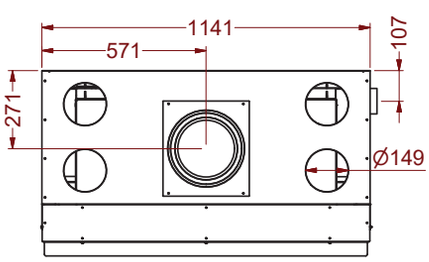

PLANS D'ENCASTREMENT

N'oubliez pas de préciser lors de votre commande,
le diamètre de la buse souhaité.

ULYS 600 hybride et SDD

(40.91050 C)

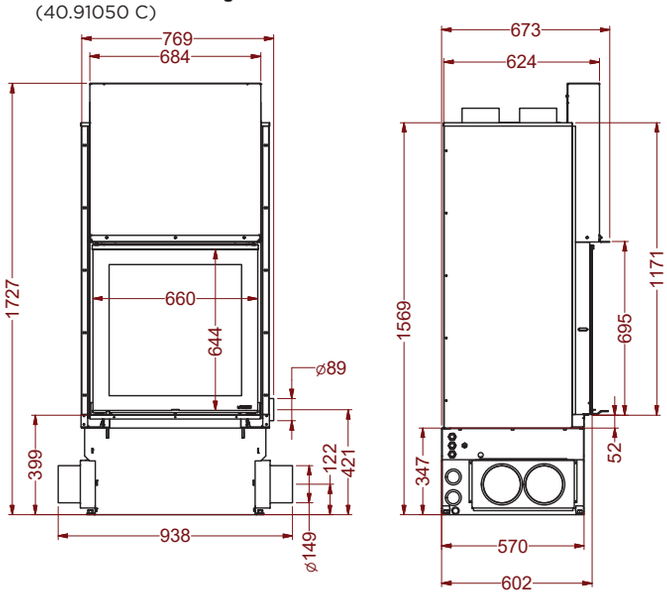

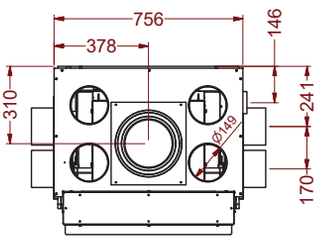

ULYS 700 hybride et SDD

(40.91051 C)

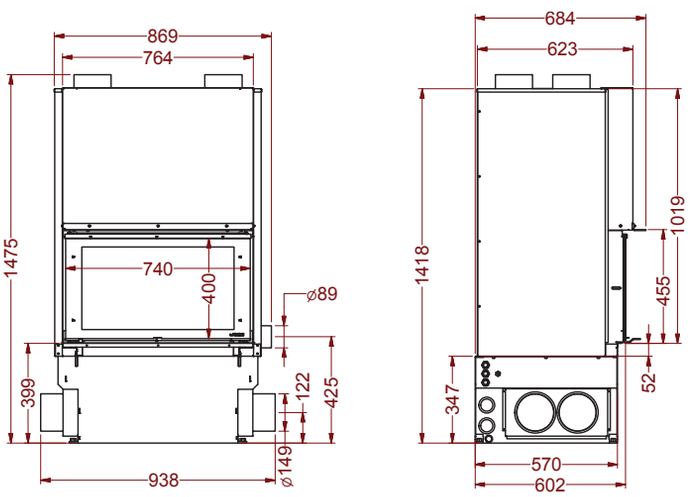

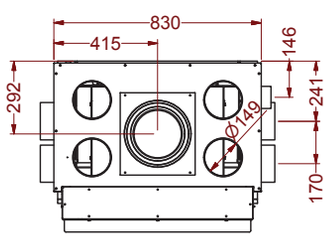

ULYS 800 hybride et SDD

(40.91052 C)

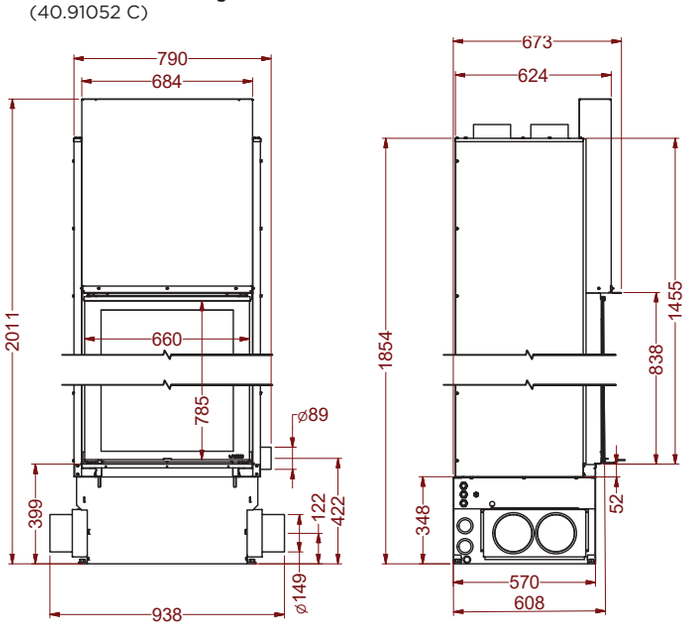

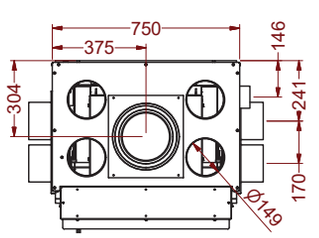

PLANS D'ENCASTREMENT

ULYS 900 hybride et SDD
(40.91053 C)

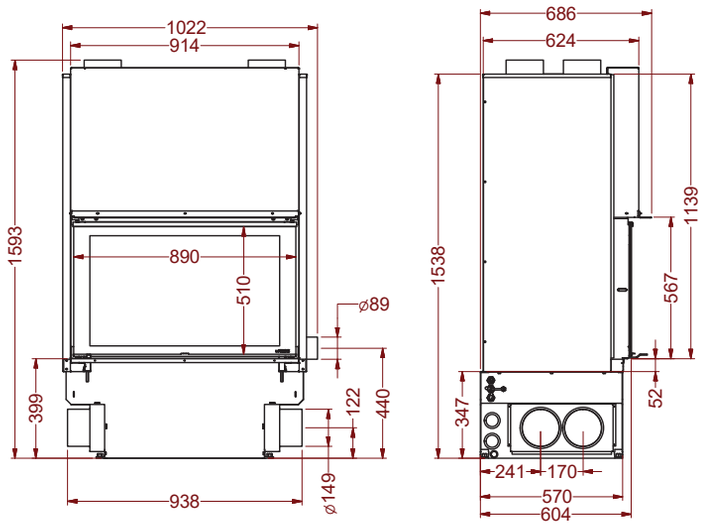

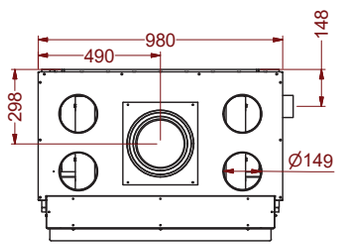

ULYS 1100 hybride et SDD
(40.91054 C)

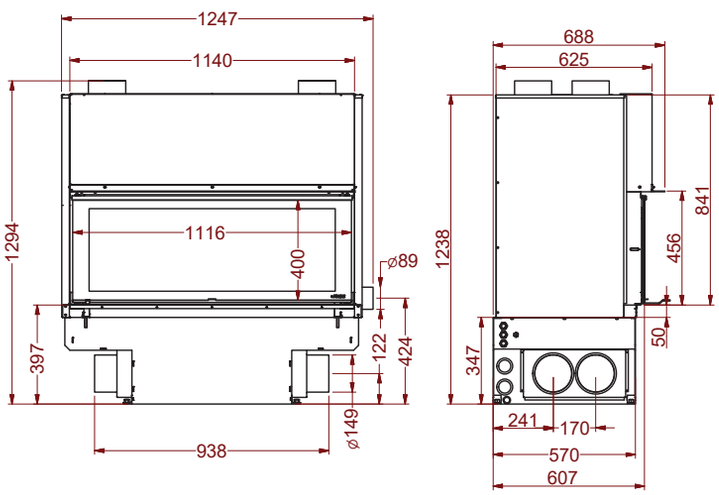

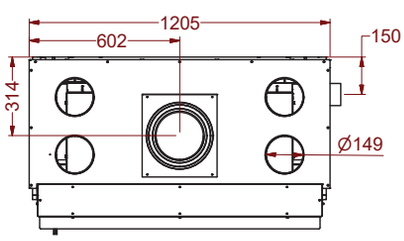

ULYS 1100 XXL hybride et SDD
(40.91055 C)

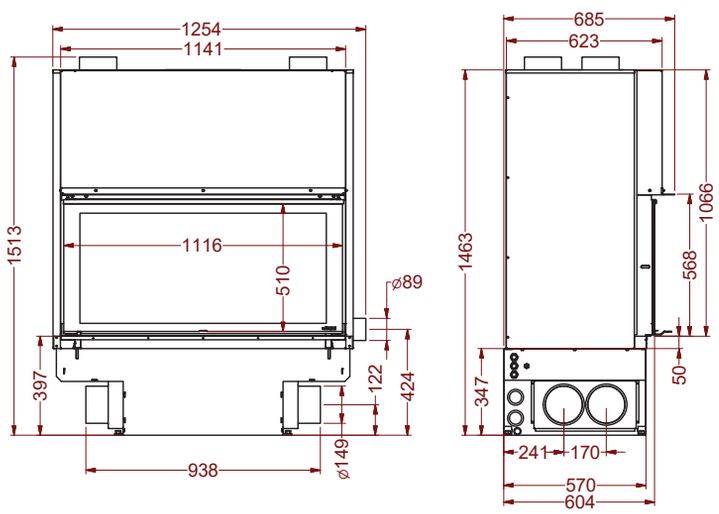

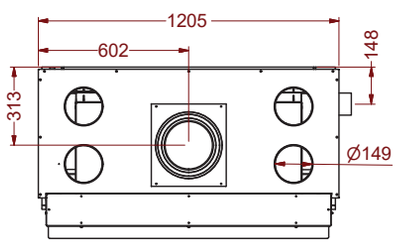

Accessoires

ACCESSOIRES HYBRIDES

Référence	Désignation
BT00006.10	Ensemble technique long. 10M (comprenant les flexibles, les raccords, les adaptateurs CPL, et les câbles)
BT00006.15	Ensemble technique long. 15M (comprenant les flexibles, les raccords, les adaptateurs CPL, et les câbles)
BT00006.20	Ensemble technique long. 20M (comprenant les flexibles, les raccords, les adaptateurs CPL, et les câbles)
BT00160	Support mural pour PAC hybride (2 x 1 pièce)
BT00161	Support au sol pour PAC hybride (lot de 2 pièces)
BT00162	Eau glycolée - bidon de 20l
BT00010	Pompe de relevage
BT00163	Pompe de transfert
BT00015	Clef a collet battu tube inox DN20

OPTIONS POUR FOYERS

Appareil	Référence	Désignation
Ulys 900 angle	BF516565	Plaque de sole en acier noir 630 x 310 mm
Stella 3V350	BF523046	Plaque de sole en acier noir
Stella 3H600	BF522046	Plaque de sole en acier noir
Stella 3H700	BF527046	Plaque de sole en acier noir
Stella 3H700DF	BF525046	Plaque de sole en acier noir
Stella 3H1000	BF526046	Plaque de sole en acier noir
TOUS	KITCOL	Kit de 2 colerettes de sortie d'air chaud + vis de fixation
TOUS	BF53009	Raccord entrée arrivée d'air extérieur 160/100 
	4600	Clapet d'arrivée d'air extérieur diam. 160 + tirette de réglage adaptée au BF53009T de raccordement

RACCORDS FLEXIBLES

Référence	Désignation
REDI2323	Raccord flexible pour buse Ø 230mm - Flexible Ø 230mm
REDI2525	Raccord flexible pour buse Ø 250mm - Flexible Ø 250mm

Habillages

EPURE

Versions standards
EPUR1
Livré avec tablette en verre

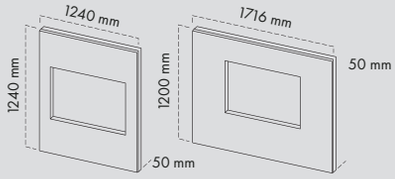

ULYS 700

ULYS 900
ULYS 900 DF

1 coloris disponible

Noir

FOURREAU DROIT (visuel voir page 52)

Pour les habillages sur mesure, demandez les plans à notre service commercial ou téléchargez les fiches techniques sur www.fondis.fr

FOURREAUX DROITS STANDARDS en mm

FODR 1	A	B	C	D
U60	686	686	15	160
U70	441	766	15	160
U80	826	686	15	160
U90	551	916	15	160
U110	441	1142	15	160
UXXL	560	1142	15	160
STEL3H600	433	663	15	82
STEL3H700	490	754	15	82
STEL3H1000	519	1032	15	82
STEL3V350	519	381	15	82
STEL4H600	433	663	15	82
STEL4H700	490	754	15	82
STEL4H1000	519	1032	15	82

Fourreau droit

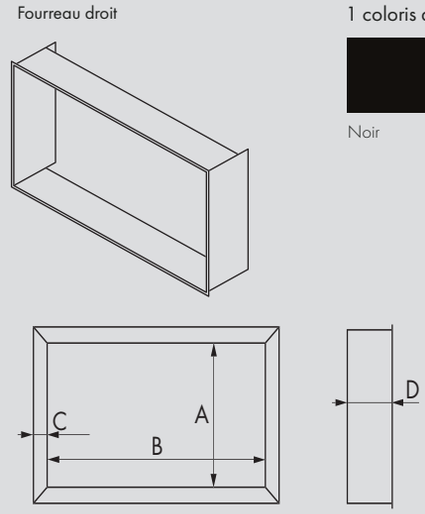

1 coloris disponible

Noir

Habillages

FOURREAUX DROITS SUR MESURES en mm

FODR 2	A	B	C	D
U60	686	686	à compléter	à compléter
U70	441	766	à compléter	à compléter
U80	826	686	à compléter	à compléter
U90	551	916	à compléter	à compléter
U110	441	1142	à compléter	à compléter
UXXL	560	1142	à compléter	à compléter
STEL3H600	433	663	à compléter	à compléter
STEL3H700	490	754	à compléter	à compléter
STEL3H1000	519	1032	à compléter	à compléter
STEL3V350	519	381	à compléter	à compléter
STEL4H600	433	663	à compléter	à compléter
STEL4H700	490	754	à compléter	à compléter
STEL4H1000	519	1032	à compléter	à compléter

C : Gamme Ulys : Largeur - 12 à 40 mm - **Stella3 :** Largeur - 15 à 40 mm

D : Gamme Ulys : Profondeur - 100 à 250 mm - **Stella 3 et 4 :** Profondeur - 82 à 200 mm

FOURREAU ANGLE

Pour les habillages sur mesure, demandez les plans à notre service commercial ou téléchargez les fiches techniques sur www.fondis.fr

1 coloris disponible

FOURREAUX ANGLE en mm

FODR 1	A	B	C	D
U70AG	**492**	**856+526**	**15**	**126**
U70AD	**492**	**856+526**	**15**	**126**
U90AG	**492**	**954+626**	**15**	**124**
U90AD	**492**	**954+626**	**15**	**124**

Fourreau angle

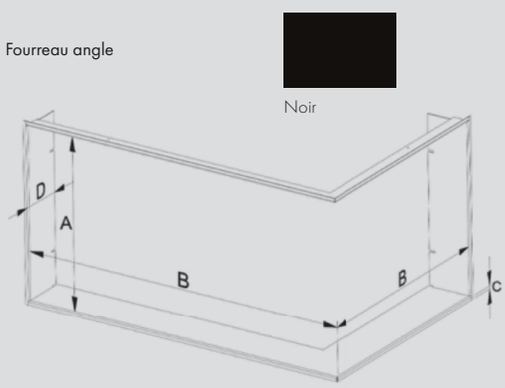

Noir

Habillages

FOURREAU BIAIS

FOURREAUX BIAIS SUR MESURE en mm

FOBI 2	A	B
U60	692	686
U70	448	766
U80	833	686
U90	560	916
U110	448	1142
UXXL	560	1142

C : Gamme Ulys : Largeur - 12 à 40 mm

D : Gamme Ulys : Profondeur - 100 à 250 mm

STEL3H600	433	663
STEL3H700	490	754
STEL3H1000	519	1032
STEL3V350	519	381
STEL4H600	433	663
STEL4H700	490	754
STEL4H1000	519	1032

C : Stella 3 et 4 : Largeur - 15 à 40 mm

D : Stella 3 et 4 : Profondeur - 82 à 200 mm

Pour les habillages sur mesure, demandez les plans à notre service commercial ou téléchargez les fiches techniques sur www.fondis.fr

Fourreau biais

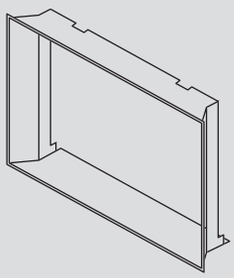

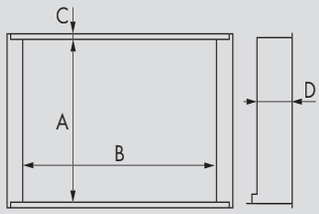

1 coloris disponible

Noir

PRISME (visuel voir page 44)

PRISME CADRE DROIT SUR MESURE en mm

PRIS1	A	B	C	D
U60	686	686	à compléter	à compléter
U70	441	766	à compléter	à compléter
U80	826	686	à compléter	à compléter
U90	551	916	à compléter	à compléter
U110	441	1142	à compléter	à compléter
UXXL	560	1142	à compléter	à compléter

C : Gamme Ulys : Largeur - 41 à 100 mm

D : Gamme Ulys : Profondeur - 100 à 250 mm

STEL3H600	433	663	à compléter	à compléter
STEL3H700	490	754	à compléter	à compléter
STEL3H1000	519	1032	à compléter	à compléter
STEL3V350	519	381	à compléter	à compléter
STEL4H600	433	663	à compléter	à compléter
STEL4H700	490	754	à compléter	à compléter
STEL4H1000	519	1032	à compléter	à compléter

C : Stella 3 et 4 : Largeur - 41 à 100 mm

D : Stella 3 et 4 : Profondeur - 84 à 250 mm

Prisme droit

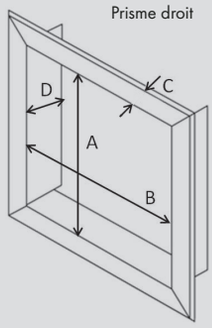

Pour les habillages sur mesure, demandez les plans à notre service commercial ou téléchargez les fiches techniques sur www.fondis.fr

1 coloris disponible

Noir RAL**

**Sur devis – nous consulter / non disponible pour les prismes des cassettes F et T

Habillages

PRISME

Pour les habillages sur mesure, demandez les plans à notre service commercial ou téléchargez les fiches techniques sur www.fondis.fr

PRISME ULYS D'ANGLE SUR MESURE en mm

PRIS1	A	B	C*	D
U90AG	490	954 + 626	à compléter	128
U90AD	490	954 + 626	à compléter	128
U70AG	490	856 + 526	à compléter	128
U70AD	490	856 + 526	à compléter	128

C : Gamme Ulys : Largeur - 41 à 100 mm

Prisme® d'angle

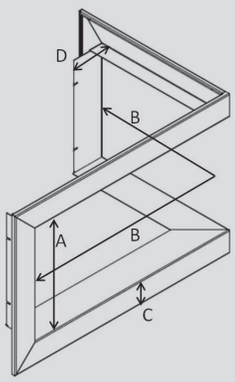

1 coloris disponible

Noir

NOUVEAU

NICHE A BOIS

Appareil	Référence	Dimensions (avec une étagère au centre)
NICHE A BOIS	NAB001	H 1200 x L 350 x P 350 avec une étagère au centre
	NAB002	H 1200 x L 350 x P 500 avec une étagère au centre

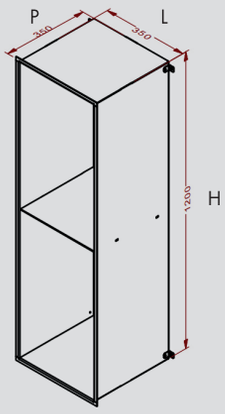

1 coloris disponible

Noir

Qualité

La qualité est une priorité essentielle pour Fondis. La confiance de nos clients est fondamentale pour notre succès, c'est pourquoi nous nous engageons à offrir, flambée après flambée, un chauffage d'exception.

Notre mission est d'atteindre les plus hauts standards de qualité pour nos appareils. Pour cela, nous nous appuyons sur une compréhension approfondie et une anticipation des besoins des consommateurs, ainsi que sur un réseau de partenaires locaux et nationaux reconnus pour leur compétence.

Nos produits sont également testés dans notre laboratoire, dans des conditions de fonctionnement extrêmes, grâce à un ensemble de matériels technologiques. Des contrôles rigoureux sont effectués, incluant des essais de rendement et de puissance, des tests d'émissions de polluants, ainsi que des vérifications de sécurité.

Garantie contractuelle

Conditions générales* :

- La pose de ces appareils doit être faite par un professionnel et dans le respect des conditions réglementaires (normes DTU et notices du fabricant). Durant la période de garantie contractuelle, FONDIS remplacera toute pièce reconnue défectueuse après retour de la pièce incriminée à la charge du client. La garantie du constructeur donne droit à la fourniture gratuite des pièces nécessaires à la remise en état de l'appareil après accord du Service Clients. Les échanges de pièces ou leur remise en état ne peuvent avoir pour effet de prolonger la durée de la garantie. La garantie se limite au seul produit fournit par FONDIS.

- La garantie légale pour défauts et vices cachés s'applique selon les conditions des articles 1641 et suivants du code civil. La garantie légale de conformité s'applique selon les conditions de l'article L217-4 et suivants du code des consommateurs.

- Votre appareil (foyer, insert, poêle-cheminée) est garanti 5 ans contre tout défaut d'étanchéité entre la chambre de combustion et l'air de convection, lié à une fissuration ou à une déchirure.

- L'appareil bénéficie d'une garantie contractuelle de 2 ans qui couvre l'ensemble de l'appareil hormis les pièces d'usures (joints d'étanchéité, grilles de décendrage, sole, plaque d'âtre, boite à fumée, tige de clapet, déflecteur de fumée, filtres ...). Les couleurs, nuances et aspects de certains matériaux soumis à des variations inhérentes à leur nature ou à leur fabrication bénéficient des tolérances d'usage. Les poutres bois présentes dans l'habillage de la cheminée peuvent, en raison de leur nature, se fissurer ou se déformer et les pierres réfractaires peuvent également se fissurer. Ceci est normal et ne peut être couvert par la garantie, ces aspects ne nuisent en aucun cas au bon fonctionnement de l'appareil.

- Les enveloppes, carénages extérieurs et éléments de décoration bénéficient également d'une garantie de 2 ans pour tout défaut résultant d'une responsabilité du fabricant.

- Nos appareils de chauffage sont garantis contre tout vice de fabrication ou de matière, dans les limites énoncées ci-dessous :
  - Modification(s) de l'appareil. Pour les appareils de chauffage au bois : suppression de tout ou d'une partie des joints d'étanchéité, modification des entrées d'air,...
  - Usage anormal de l'appareil, comme un fonctionnement en dehors des conditions prévues dans la notice. Pour les appareils de chauffage au bois : combustion de déchets ou de charbon.
  - Avaries dues à une négligence, un mauvais entretien, une utilisation défectueuse ou mal adaptée de l'appareil.
  - Sont exclues de la garantie les pièces suivantes : vitres, joints d'étanchéité, peintures, traitements de surface des parties décoratives, réfractaires, isolants.
  - Est également exclu de la garantie toute avarie de transport ou tout évènement externe à l'appareil ayant entrainé des dommages.

* sous réserve des conditions générales de vente en vigueur au moment de l'achat, et du stricte respect des normes DTU et notices d'installations et d'utilisation.

FONDIS se réserve le droit de modifier le contenu des informations détaillées dans le présent catalogue.

La garantie contractuelle s'applique à tous les appareils installés et utilisés conformément au " Guide d'installation et d'utilisation ". Elle est conditionnée par la présentation de la facture d'achat initiale ou à défaut de sa copie ainsi que tous les documents et photos demandées et nécessaires à l'identification du problème.

Notes

Notes



Date impression - ODEPFOYFR - 2026 V5

FONDIS

FONDIS SAS • 18 Rue Guy de Place • 68800 Vieux-Thann • France
Tél : +33 (0) 389 377 500 • E-mail : contact@fondis.com • www.fondis.com

MANUFACTURE ALSACIENNE